Завод Фасада и Кровли

Альбом технических решений

Конструкции корзин ограждения кондиционера «ВФ-ЗФиК.301561»

для стандартного фасада, мокрого фасада, вентилируемого фасад и для уже смонтированных наружных блоков

Для ознакомления
Завод Фасада и Кро

Уфа
2021 г.

АННОТАЦИЯ

Альбом технических решений (АТР) содержит материалы для проектирования и рабочие чертежи конструкции корзин ограждения кондиционера «ВФ-ЗФиК» для различных типов фасада в соответствии с ТУ 1120-001-32573714-2016.

Конструкции состоят из:

- несущих кронштейнов, предназначенных для установки на строительном основании (стене) с помощью анкерных дюбелей или анкеров;

- несущих консолей, воспринимающих основной весь конструкции, прикрепляемых к кронштейнам следующим крепежом: болты, шайбы, шайбы пружинные и гайки;

- удлинителей консолей, прикрепляемых к консолям следующим крепежом: болты, шайбы, шайбы пружинные и гайки;

- уголков крепления, предназначенных для крепления наружного блока кондиционера к удлинителям консолей следующим крепежом: болты, шайбы, шайбы пружинные, гайки;

- панелей, защищающих наружный блок кондиционера и сохраняющих эстетичный вид фасада здания, также легко демонтируемых в случае необходимости техосмотра или ремонта наружного блока кондиционера.

Внимание!

Данный каталог носит рекомендательный характер.

Проектирование по каждому конкретному объекту выполняется лицензированным проектными организациями.

ООО ТД «Завод фасада и кровли» оставляет за собой право корректировки данного издания без предварительного уведомления.

Для ознакомления
Завод фасада и Кро

ОГЛАВЛЕНИЕ

Аннотация……..3

Оглавление……4

Введение……5

Экран для наружного блока кондиционера……6

Несущий кронштейн……7

Консоль……8

Удлинитель консоли……9

Уголок крепления……10

Раскос левый……..11

Раскос правый……12

Панель фронтальная……..13

Корзина для наружного блока кондиционера……14

Несущий кронштейн……..15

Консоль……...16

Удлинитель консоли……..17

Уголок крепления……..18

Панель боковая левая……19

Панель боковая правая……..20

Панель фронтальная……..21

Уголок поперечный для экранов……..22

Корзина для смонтированного наружного блока кондиционера……23

Уголок крепления……..24

Панель боковая левая……25

Панель боковая правая……..26

Панель фронтальная……..27

Уголок поперечный для экранов……..28

Примеры перфораций……..29

Для ознакомления
Завод Фасада и Кро

ВВЕДЕНИЕ

Компания ООО ТД Завод Фасада и Кровли помогает улучшить внешний облик города. Мы производим экраны и корзины для кондиционеров.

Основное назначение нашей продукции – сохранить красивый дизайн фасада здания, замаскировав наружные блоки климатического оборудования. Бессистемная установка кондиционеров – проблема, которая активно решается последние несколько лет. Власти, обеспокоенные внешним обликом городов, уже на законодательном уровне обязывают застройщиков предусматривать в новостройках специальные места под установку кондиционеров.

Почему ООО ТД ЗФИК?

1. Продукция успешно прошла испытания на нагрузки. Имеет сертификат соответствия ТУ 1120-001-32573714-2016.
2. Все элементы конструкций производятся из оцинкованной стали марки Ст3пс, окрашиваемые в дальнейшем порошковой краской в цвета из каталога RAL. Поэтому корзины и экраны не подвергаются коррозии и идеально вписываются в любой дизайн фасада зданий.
3. Вся конструкция разборная. Это обеспечивает быстрый и удобный монтаж корзин и экранов.
4. Вылет кондиционера относительно стены регулируется удлинителем консоли, что обеспечивает выдержать необходимый зазор от задней стенки внешнего блока кондиционера до стены в 300 мм (зависит от производителя), для обеспечения циркуляции воздуха.
5. Минимальные сроки изготовления и поставки.
6. Собственное производство даёт нам возможность делать выгодное предложение.

Для ознакомления
Завод Фасада и Кро

ВФ-ЗФИК.301561.001СБ

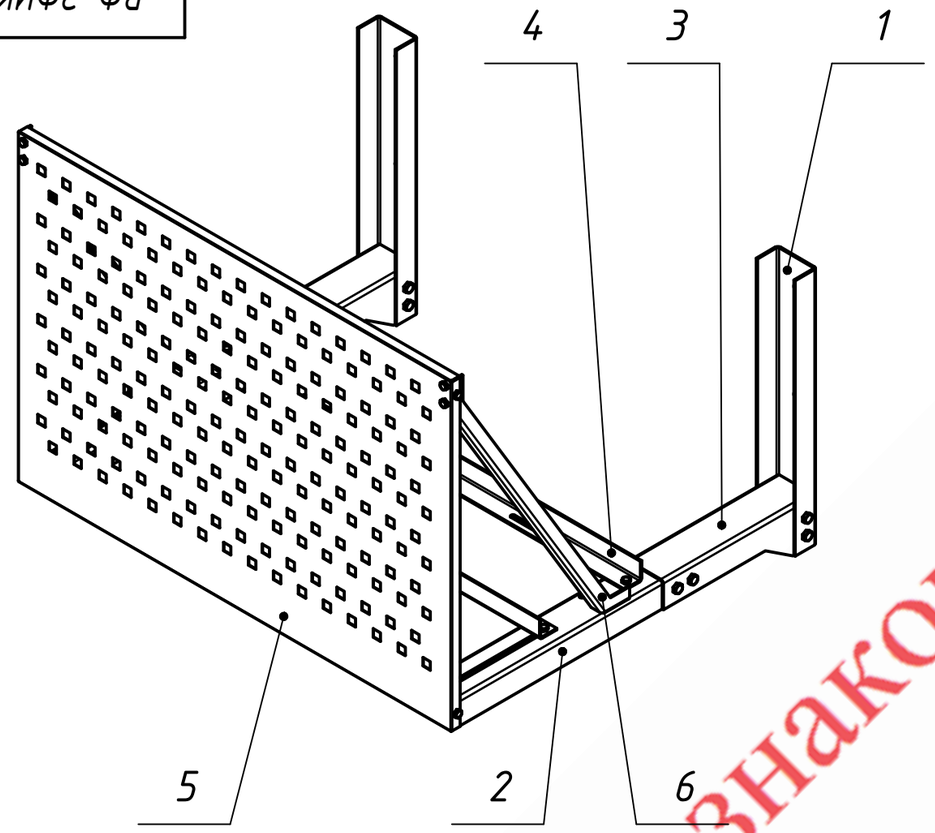

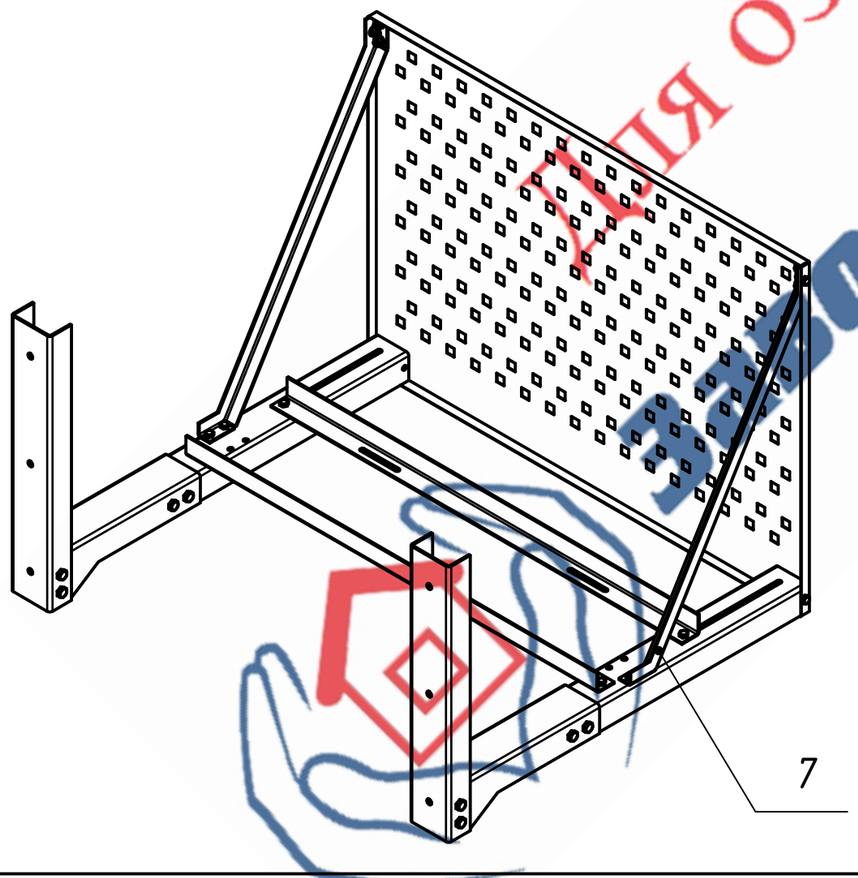

таблица 1 – размерный ряд

Размер корзины (В х Ш х Г мм)	Масса, кг
600 х 900 х 550	23,1
700 х 1000 х 550	25
900 х 1200 х 610	29,2
1050 х 1300 х 650	32,2

Формат	Зона	Поз.	Обозначение	Наименование	Кол.	Примечание
				Документация		
А3			ВФ-ЗФИК-301561.001 СБ	Экран для наружного блока кондиционера Сборочный чертёж	1	
				Детали		
А3		1	ВФ-ЗФИК-301561.002	Несущий кронштейн	2	S=3 мм
А3		2	ВФ-ЗФИК-301561.003	Удлинитель консоли	2	S=3 мм
А3		3	ВФ-ЗФИК-301561.004	Консоль	2	S=3 мм
А3		4	ВФ-ЗФИК-301561.005	Уголок крепления	2	S=3 мм
А3		5	ВФ-ЗФИК-301561.006	Панель фронтальная	1	S=1 мм
А3		6	ВФ-ЗФИК-301561.007	Раскос левый	1	S=3 мм
А3		7	ВФ-ЗФИК-301561.008	Раскос правый	1	S=3 мм
				Стандартные изделия		
		8		Болт М10×22 (S16) ГОСТ 15589-70	16	
		9		Шайба 10 ГОСТ 11371-78	16	
		10		Шайба 10 L ГОСТ 6402-70	16	
		11		Гайка М10(S16) ГОСТ 15526-70	16	
		12		Болт М8×20 (S13) ГОСТ 15589-70	8	
		13		Шайба 8 ГОСТ 11371-78	16	
		14		Шайба 8 L ГОСТ 6402-70	16	
		15		Гайка М8 ГОСТ 15526-70	16	
		16		Болт М8×18 (S13) ГОСТ 15589-70	8	

Изм.	Лист	№ докум.	Подп.	Дата
Разраб.		Альметов Р. С.		17.06.2021
Пров.		Алексеев А. И.		
Т. контр.		Яхин Р. Р.		
Нач.отд.		Алексеев А. И.		
Н. контр.		Яхин Р. Р.		
Утв.		Алексеев А. И.		

ВФ-ЗФИК.301561.001 СБ

Экран для наружного блока кондиционера

Сборочный чертёж

Лит.	Масса	Масштаб
		1 : 10

Лист 6 Листов 29

ООО ТД Завод Фасада и Кровли

Перв. примен. | Справ. № | Подп. и дата | Инв. № дубл. | Взам. инв. № | Подп. и дата | Инв. № подл.

Для ознакомления
Завод Фасада и Кровли

Копировал Формат А3

ВФ-ЗФИК.301561.002

Rz40 (√)

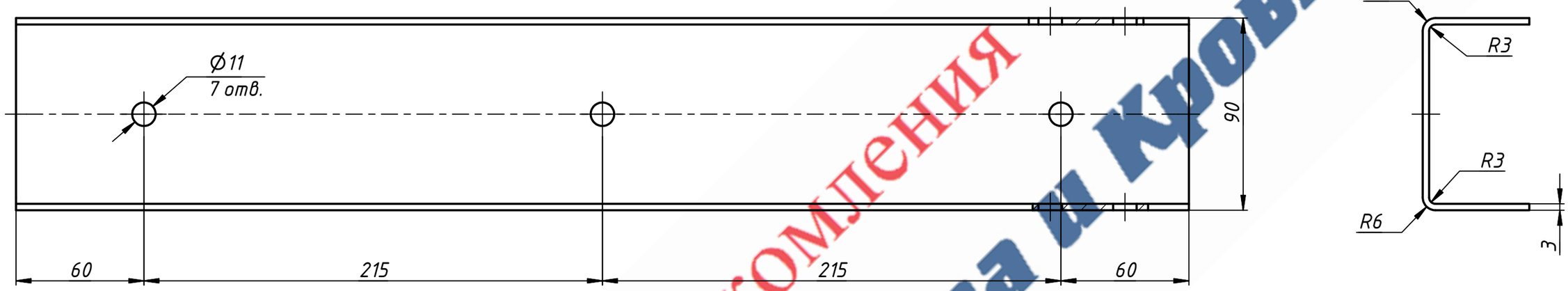

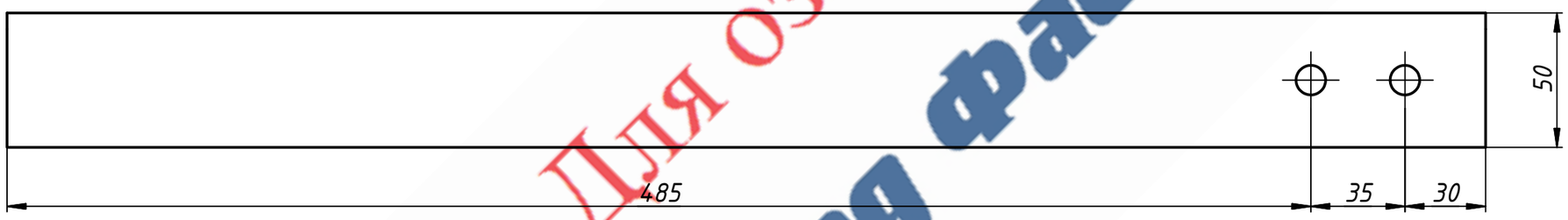

Изометрия (1 : 4)

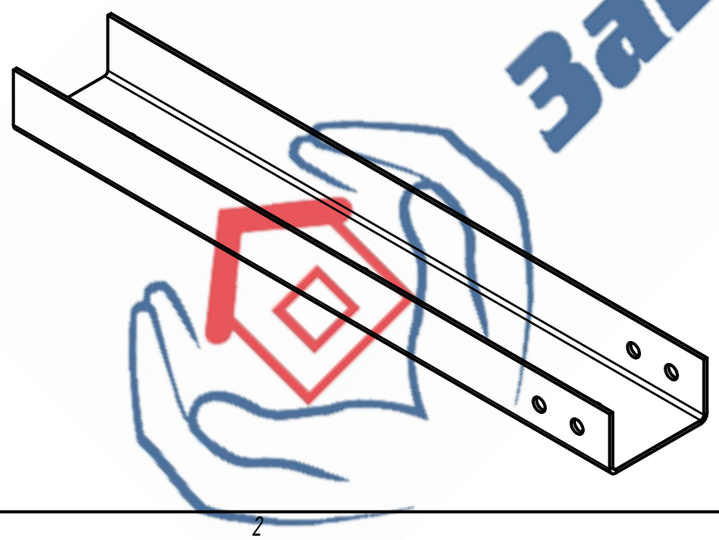

1. Конструкция кронштейна, универсальная, используется во всех конструкциях ограждений кондиционера.
2. Остальные ТТ по ТУ 1120-001-32573714-2016.

Изм.	Лист	№ докум.	Подп.	Дата
Разраб.		Альметов Р. С.		21.06.2021
Пров.		Алексеев А. И.		
Т. контр.		Яхин Р. Р.		
Нач.отд.		Алексеев А. И.		
Н. контр.		Яхин Р. Р.		
Утв.		Алексеев А. И.		

ВФ-ЗФИК.301561.002

Несущий кронштейн

Лит.	Масса	Масштаб
	2,3	1 : 2

Лист 7 Листов 29

Лист Б-ПН-0-3 ГОСТ 19903-74 / Ст3пс ГОСТ 380-94

ООО ТД Завод Фасада и Кровли

Перв. примен. | Справ. № | Подп. и дата | Инв. № дубл. | Взам. инв. № | Подп. и дата | Инв. № подл.

Копировал | Формат А3

Для ознакомления
Завод Фасада и Кровли

ВФ-ЗФИК.301561.004

Rz40 (√)

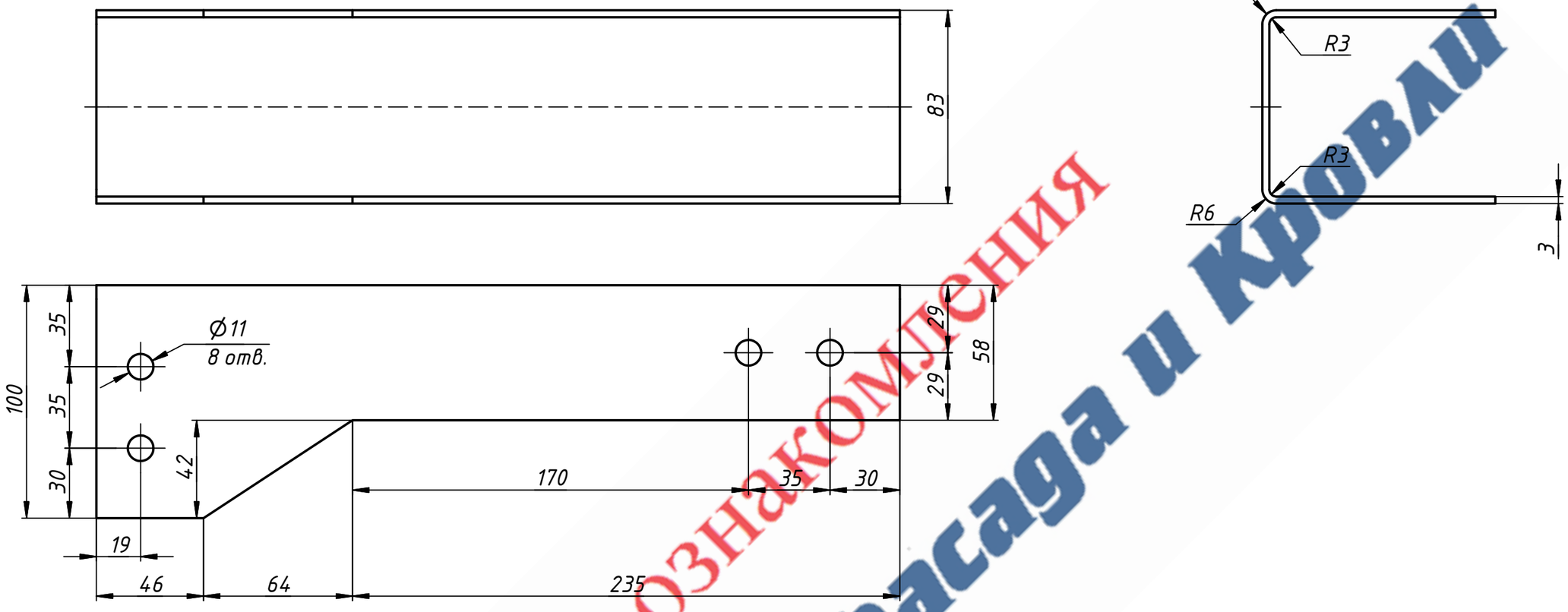

Изометрия (1 : 2)

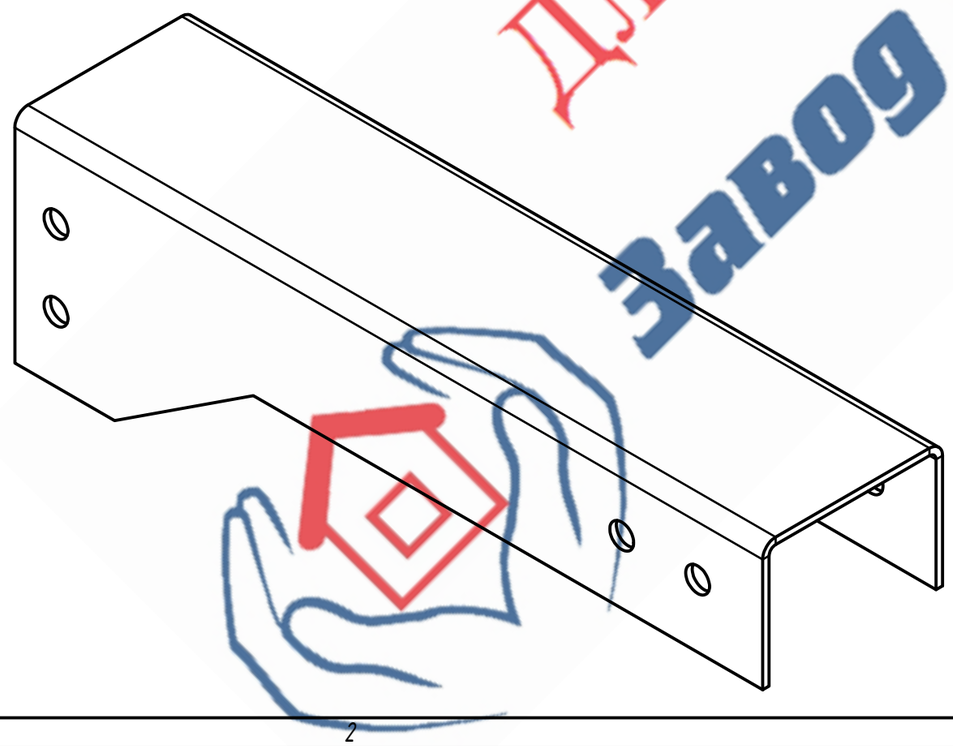

1. Конструкция консоли, универсальная, используется во всех конструкциях ограждений кондиционера.
2. Длина консоли равняется 345 мм так как, между внешним блоком кондиционера и стеной рекомендуется оставлять зазор не менее 300 мм, чтобы не препятствовать забору воздуха.
3. Остальные ТТ по ТУ 1120-001-32573714-2016.

Изм.	Лист	№ докум.	Подп.	Дата	ВФ-ЗФИК.301561.004			
Разраб.		Альметов Р. С.		21.06.2021	Консоль	Лит.	Масса	Масштаб
Пров.		Алексеев А. И.					1,7	1 : 2
Т. контр.		Яхин Р. Р.				Лист 8	Листов 29	
Нач.отд.		Алексеев А. И.			Лист Б-ПН-О-3 ГОСТ 19903-74 / Ст3пс ГОСТ 380-94	ООО ТД Завод Фасада и Кровли		
Н. контр.		Яхин Р. Р.						
Утв.		Алексеев А. И.						

Перв. примен. | Справ. № | Подп. и дата | Инв. № дубл. | Взам. инв. № | Подп. и дата | Инв. № подл.

1 Копировал Формат А3

Для ознакомления
Завод Фасада и Кровли

ВФ-ЗФИК.301561.003

Rz40 (√)

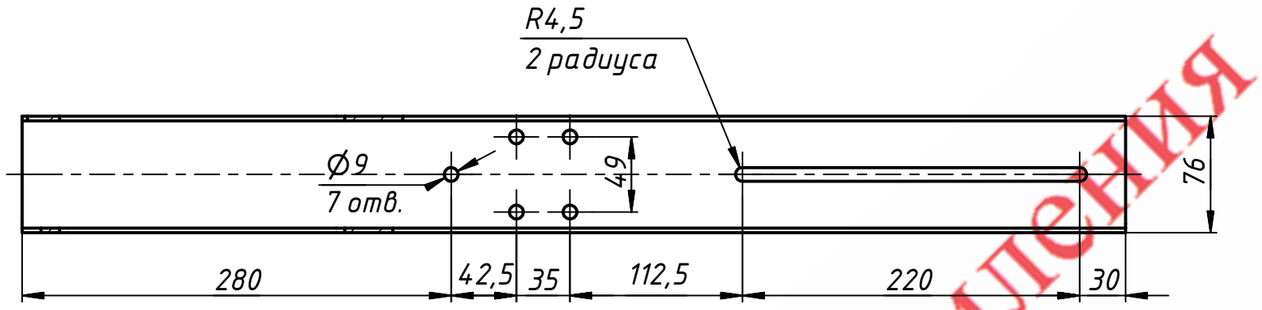

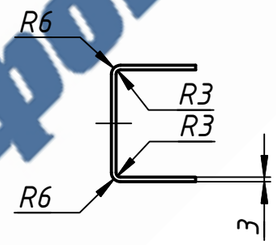

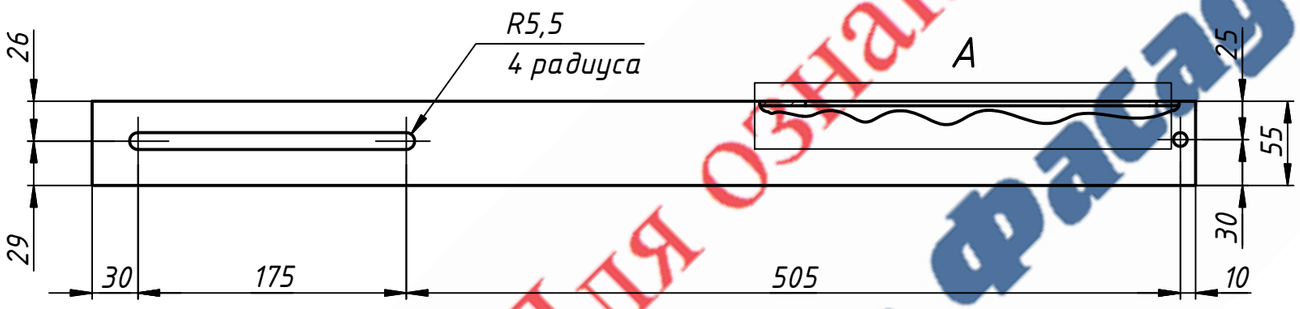

Изометрия (1 : 4)

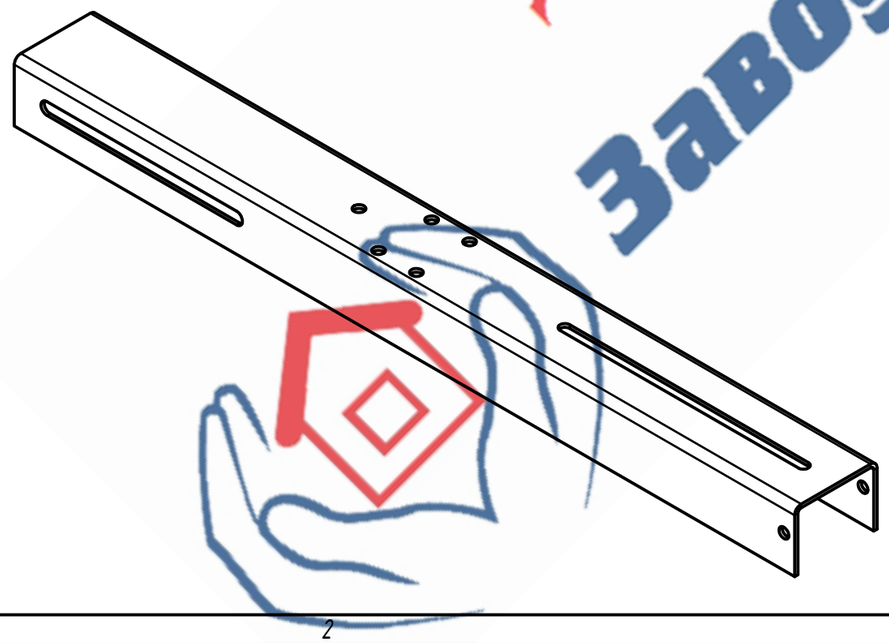

А (1 : 2)

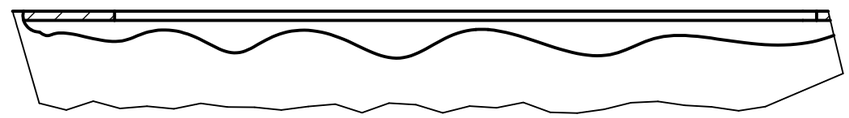

1. Конструкция удлинителя консоли, универсальная, используется во всех конструкциях ограждений кондиционера.
2. Остальные ТТ по ТУ 1120-001-32573714-2016.

Изм.	Лист	№ докум.	Подп.	Дата	ВФ-ЗФИК.301561.003		
Разраб.		Альметов Р. С.		21.06.2021	Удлинитель консоли	Лит.	Масса: 2,8 / Масштаб: 1:4
Пров.		Алексеев А. И.				Лист 9	Листов 29
Т. контр.		Яхин Р. Р.					
Нач.отд.		Алексеев А. И.			Лист Б-ПН-О-3 ГОСТ 19903-74 / Ст3пс ГОСТ 380-94	ООО ТД Завод Фасада и Кровли	
Н. контр.		Яхин Р. Р.					
Утв.		Алексеев А. И.					

Перв. примен. | Справ. № | Подп. и дата | Инв. № дубл. | Взам. инв. № | Подп. и дата | Инв. № подл.

Копировал | Формат А3

Для ознакомления
Завод Фасада и Кровли

ВФ-ЗФИК.301561.005

Rz40 (√)

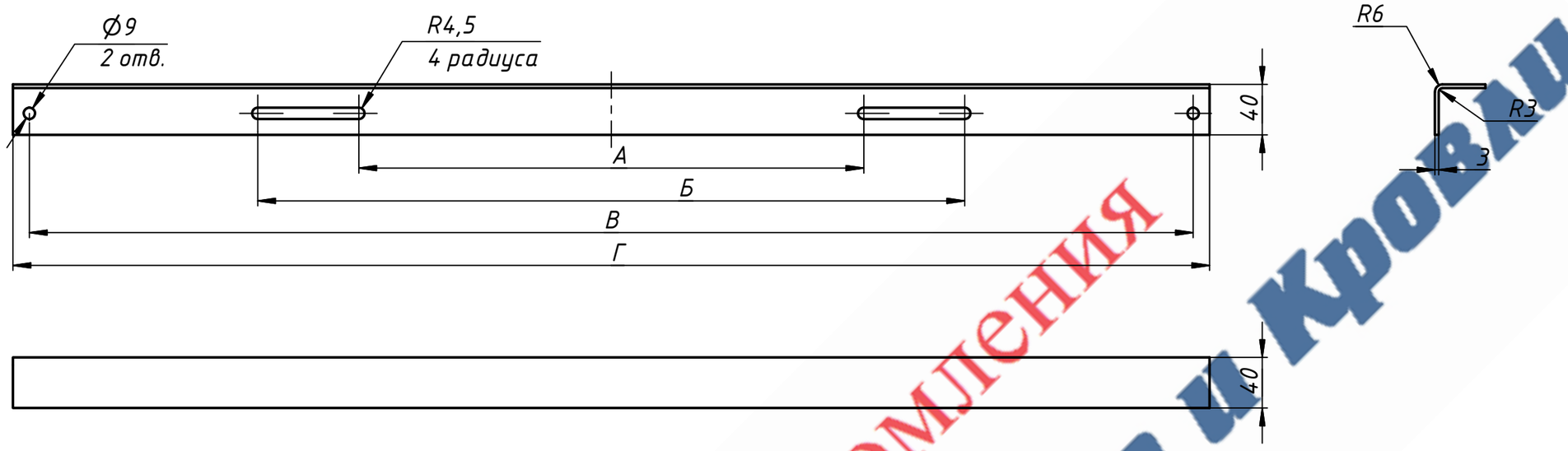

таблица 1 – размерный ряд

Размер корзины (В х Ш х Г мм)	А, мм	Б, мм	В, мм	Г, мм	Масса, кг
600 х 900 х 550	375	525	828	848	1,4
700 х 1000 х 550	400	560	928	948	1,6
900 х 1200 х 610	480	672	1128	1148	1,9
1050 х 1300 х 650	500	700	1228	1248	2,1

Изометрия (1:4)

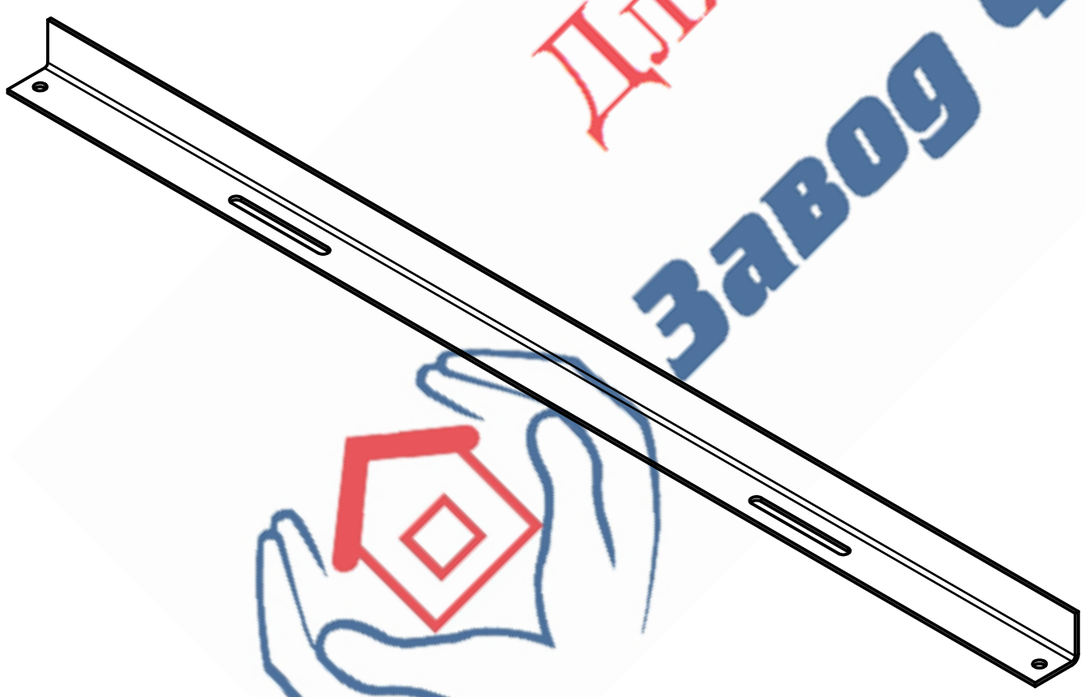

1. Текущие типоразмеры разработы специально для монтажа наружных блоков кондиционеров большинства производителей и габаритов, возможны внесения корректировок.
2. Остальные ТТ по ТУ 1120-001-32573714-2016.

Для ознакомления
Завод Фасада и Кровли

Изм.	Лист	№ докум.	Подп.	Дата
Разраб.		Альметов Р. С.		21.06.2021
Пров.		Алексеев А. И.		
Т. контр.		Яхин Р. Р.		
Нач.отд.		Алексеев А. И.		
Н. контр.		Яхин Р. Р.		
Утв.		Алексеев А. И.		

ВФ-ЗФИК.301561.005

Уголок крепления

Лит.	Масса	Масштаб
		1:4

Лист 10 Листов 29

Лист Б-ПН-0-3 ГОСТ 19903-74 / Ст3пс ГОСТ 380-94

ООО ТД Завод Фасада и Кровли

Перв. примен. | Справ. № | Подп. и дата | Инв. № дубл. | Взам. инв. № | Подп. и дата | Инв. № подл.

Копировал | Формат А3

ВФ-ЗФИК.301561.007

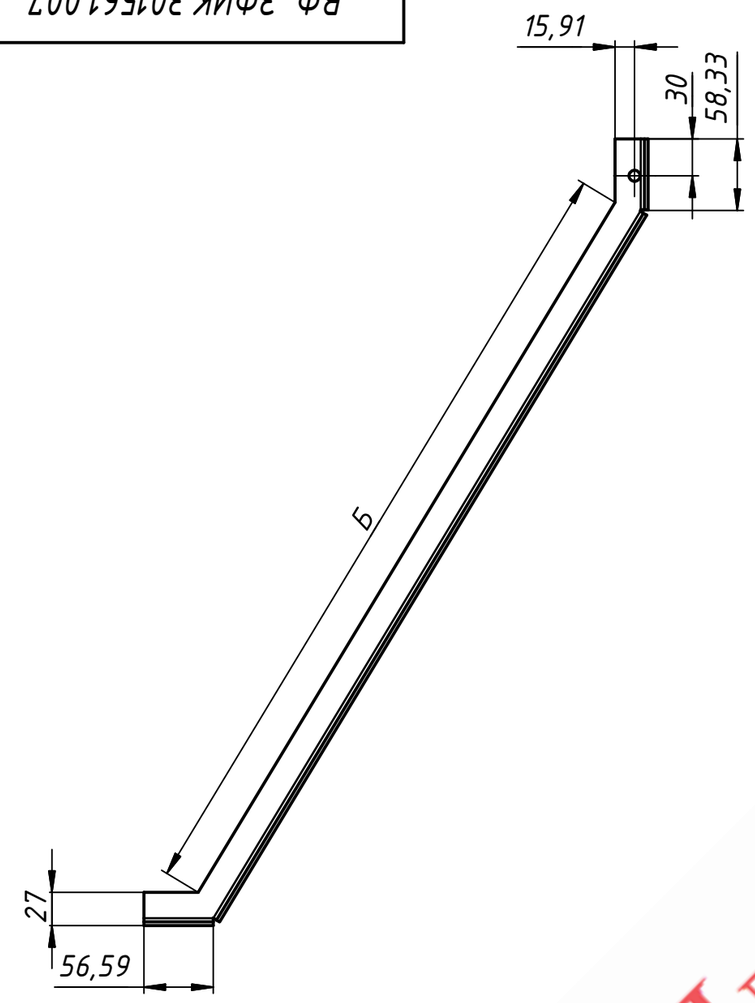

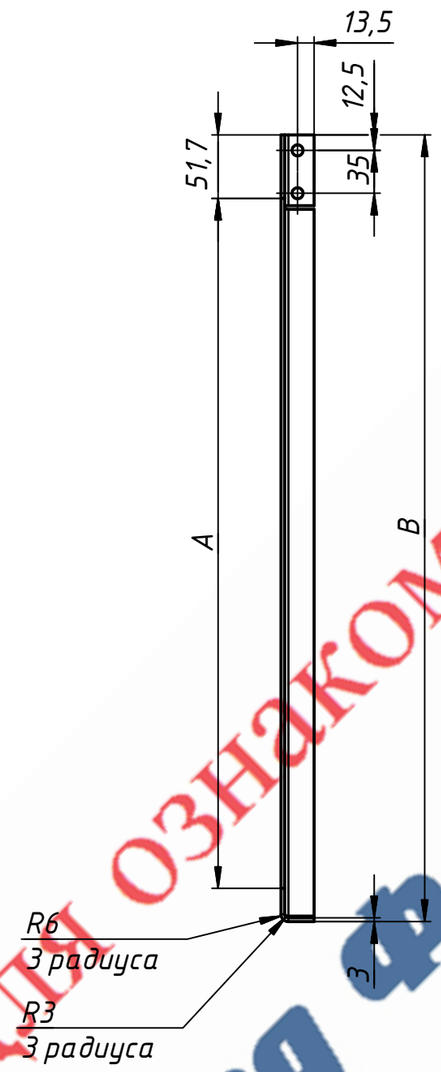

Изометрия (1 : 5)

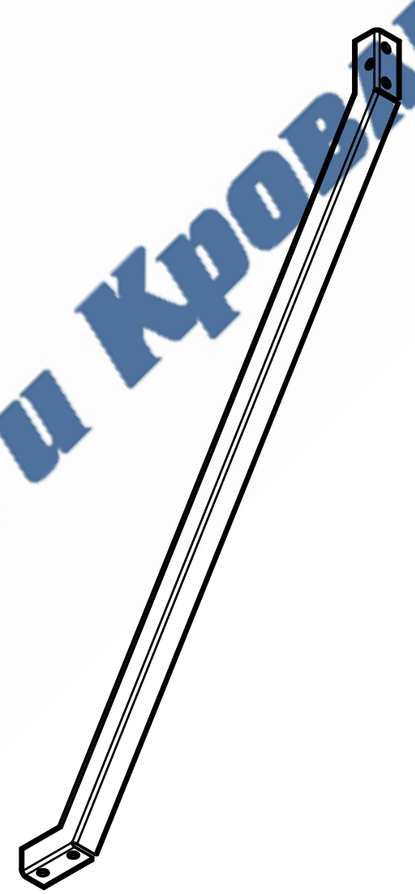

Rz40 (√)

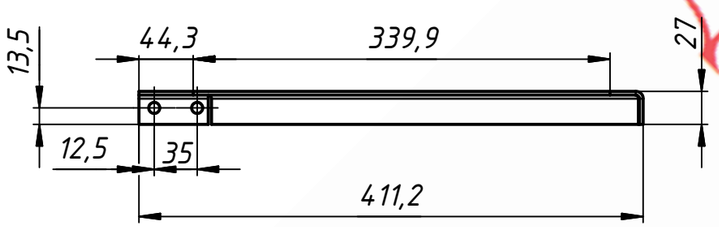

1. Текущие типоразмеры разработы специально для монтажа наружных блоков кондиционеров большинства производителей и габаритов, возможны внесения корректировок.
2. Остальные ТТ по ТУ 1120-001-32573714-2016.

таблица 1 - размерный ряд

Размер корзины (В х Ш х Г мм)	А, мм	Б, мм	В, мм	Масса, кг
600 х 900 х 550	462,5	573,97	541,2	0,8
700 х 1000 х 550	562,5	657,22	641,2	0,9
900 х 1200 х 610	762,5	834,83	841,2	1,2
1050 х 1300 х 650	912,5	973,75	991,2	1,4

Изм.	Лист	№ докум.	Подп.	Дата
Разраб.		Альметов Р. С.		21.06.2021
Пров.		Алексеев А. И.		
Т. контр.		Яхин Р. Р.		
Нач.отд.		Алексеев А. И.		
Н. контр.		Яхин Р. Р.		
Утв.		Алексеев А. И.		

ВФ-ЗФИК.301561.007

Раскос левый

Лит.	Масса	Масштаб
		1 : 5
Лист 11	Листов 29	

Лист Б-ПН-0-3 ГОСТ 19903-74 / Ст3пс ГОСТ 380-94

ООО ТД Завод Фасада и Кровли

Перв. примен. | Справ. № | Подп. и дата | Инв. № дубл. | Взам. инв. № | Подп. и дата | Инв. № подл.

1 Копировал Формат А3

Для ознакомления
Завод Фасада и Кровли

ВФ-ЗФИК.301561.008

Rz40 (√)

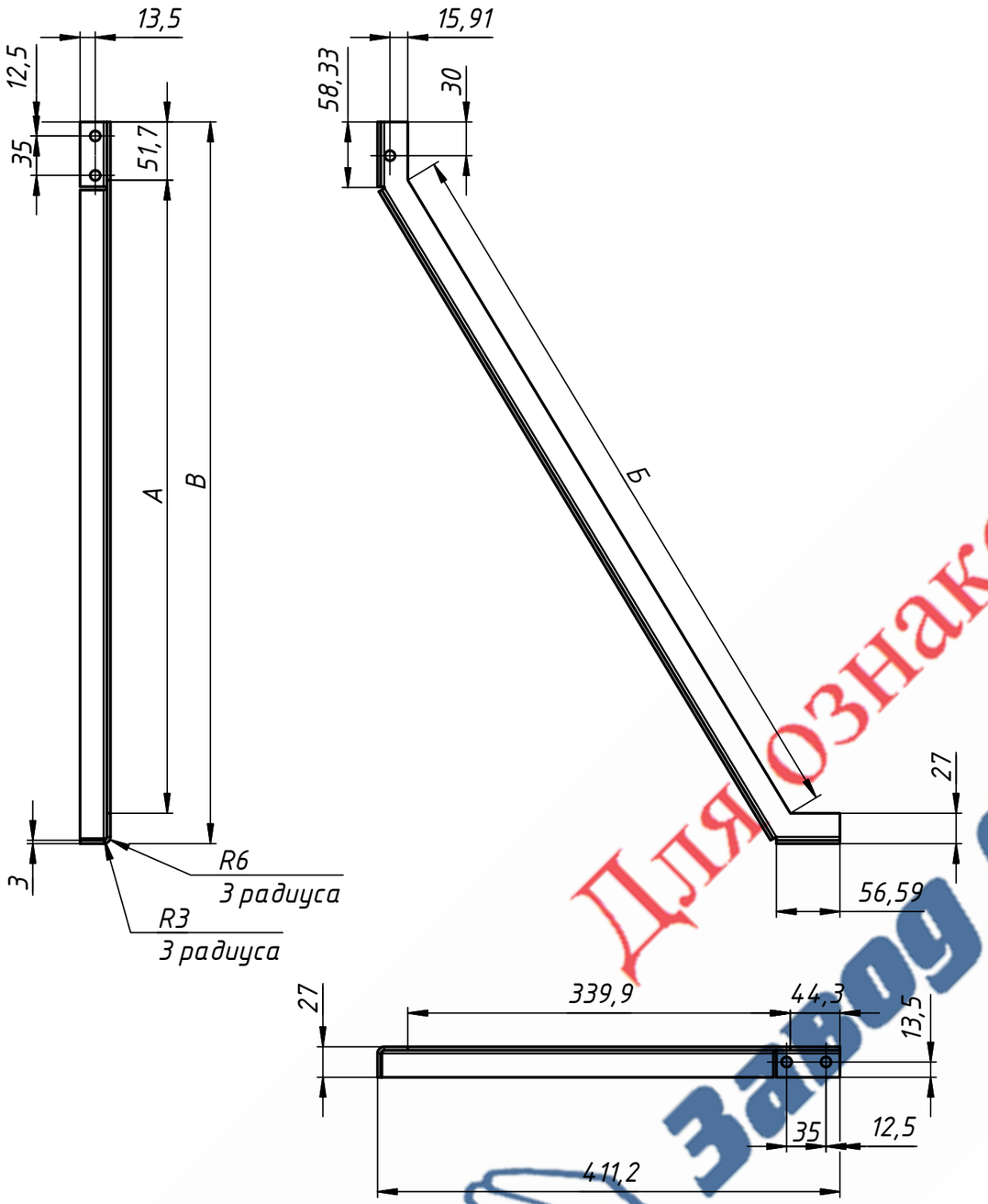

Изометрия (1 : 5)

1. Текущие типоразмеры разработы специально для монтажа наружных блоков кондиционеров большинства производителей и габаритов, возможны внесения корректировок.
2. Остальные ТТ по ТУ 1120-001-32573714-2016.

таблица 1 - размерный ряд

Размер корзины (В х Ш х Г мм)	А, мм	Б, мм	В, мм	Масса, кг
600 х 900 х 550	462,5	573,97	541,2	0,8
700 х 1000 х 550	562,5	657,22	641,2	0,9
900 х 1200 х 610	762,5	834,83	841,2	1,2
1050 х 1300 х 650	912,5	973,75	991,2	1,4

Изм.	Лист	№ докум.	Подп.	Дата
Разраб.		Альметов Р. С.		21.06.2021
Пров.		Алексеев А. И.		
Т. контр.		Яхин Р. Р.		
Нач.отд.		Алексеев А. И.		
Н. контр.		Яхин Р. Р.		
Утв.		Алексеев А. И.		

ВФ-ЗФИК.301561.008

Раскос правый

Лит.	Масса	Масштаб
		1 : 5

Лист 12 Листов 29

Лист Б-ПН-0-3 ГОСТ 19903-74 / Ст3пс ГОСТ 380-94

ООО ТД Завод Фасада и Кровли

Перв. примен. | Справ. № | Подп. и дата | Инв. № дубл. | Взам. инв. № | Подп. и дата | Инв. № подл.

1 Копировал Формат А3

Для ознакомления
Завод Фасада и Кровли

ВФ-ЗФИК.301561.006

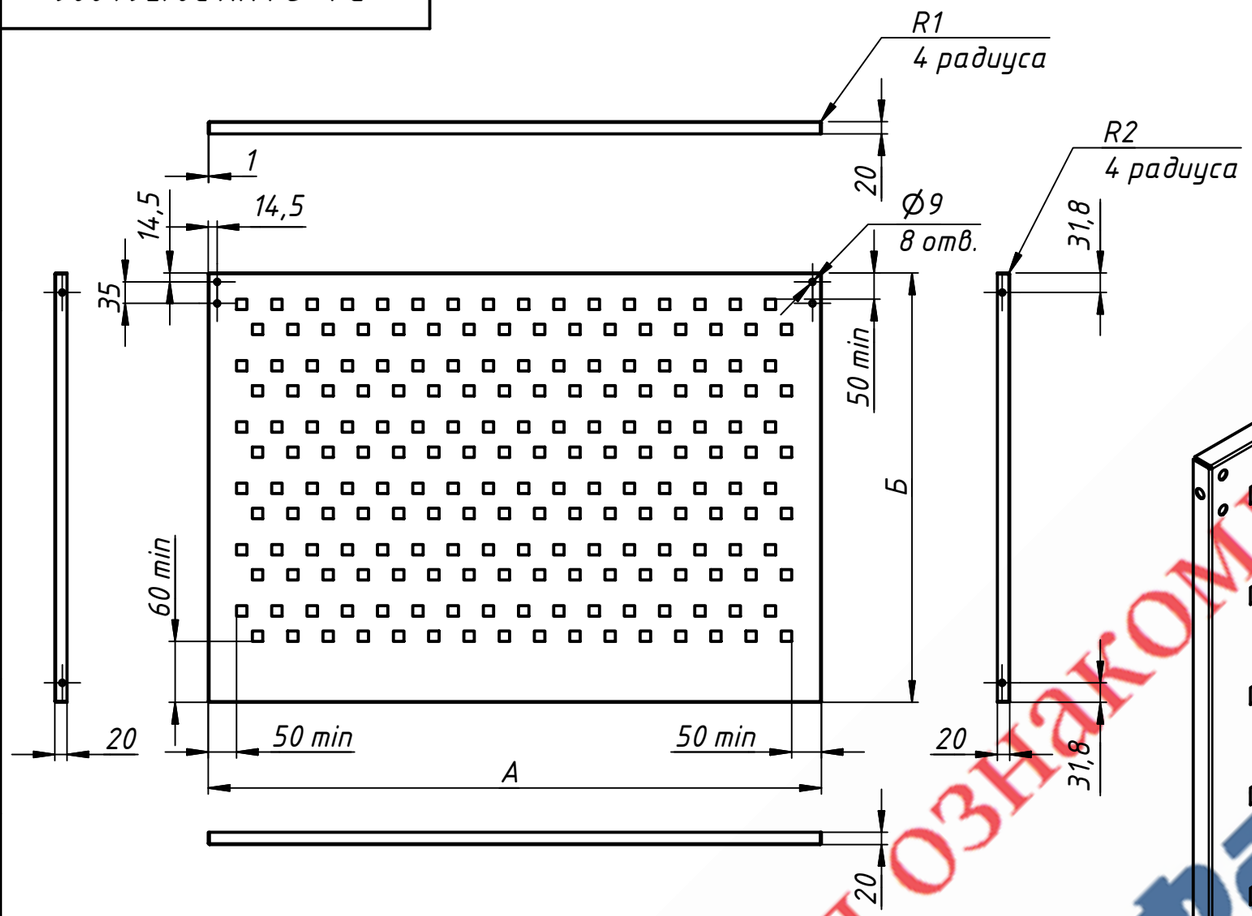

Изометрия (1 : 5)

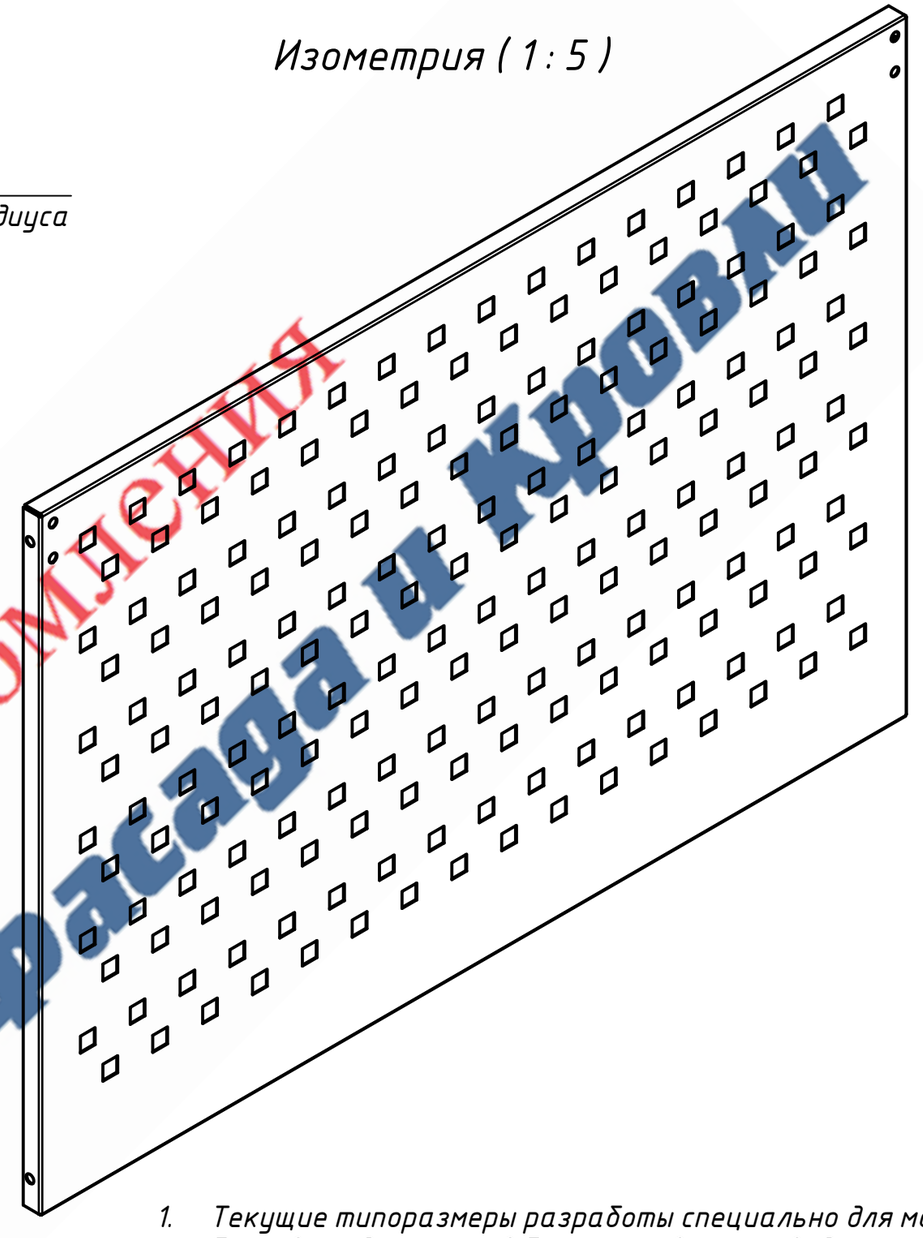

Rz40 (√)

1. Текущие типоразмеры разработы специально для монтажа наружных блоков кондиционеров большинства производителей и габаритов, возможны внесения корректировок.
2. На чертеже приведен пример перфорации.
3. Точная масса изделия зависит от перфорации.
4. Остальные ТТ по ТУ 1120-001-32573714-2016.

таблица 1 - размерный ряд

Размер корзины (В х Ш х Г мм)	А, мм	Б, мм	Масса, кг
600 х 900 х 550	900	600	4,2
700 х 1000 х 550	1000	700	5,5
900 х 1200 х 610	1200	900	8,5
1050 х 1300 х 650	1300	1050	10,7

Изм.	Лист	№ докум.	Подп.	Дата
Разраб.		Альметов Р. С.		21.06.2021
Пров.		Алексеев А. И.		
Т. контр.		Яхин Р. Р.		
Нач.отд.		Алексеев А. И.		
Н. контр.		Яхин Р. Р.		
Утв.		Алексеев А. И.		

ВФ-ЗФИК.301561.006

Панель фронтальная

Лит.	Масса	Масштаб
		1 : 10

Лист 13 Листов 29

Лист Б-ПН-0-1 ГОСТ 19903-74 / Ст3пс ГОСТ 380-94

ООО ТД Завод Фасада и Кровли

Перв. примен. | Справ. № | Подп. и дата | Инв. № дубл. | Взам. инв. № | Подп. и дата | Инв. № подл.

Для ознакомления
Завод Фасада и Кровли

ВФ-ЗФИК.301561.011 СБ

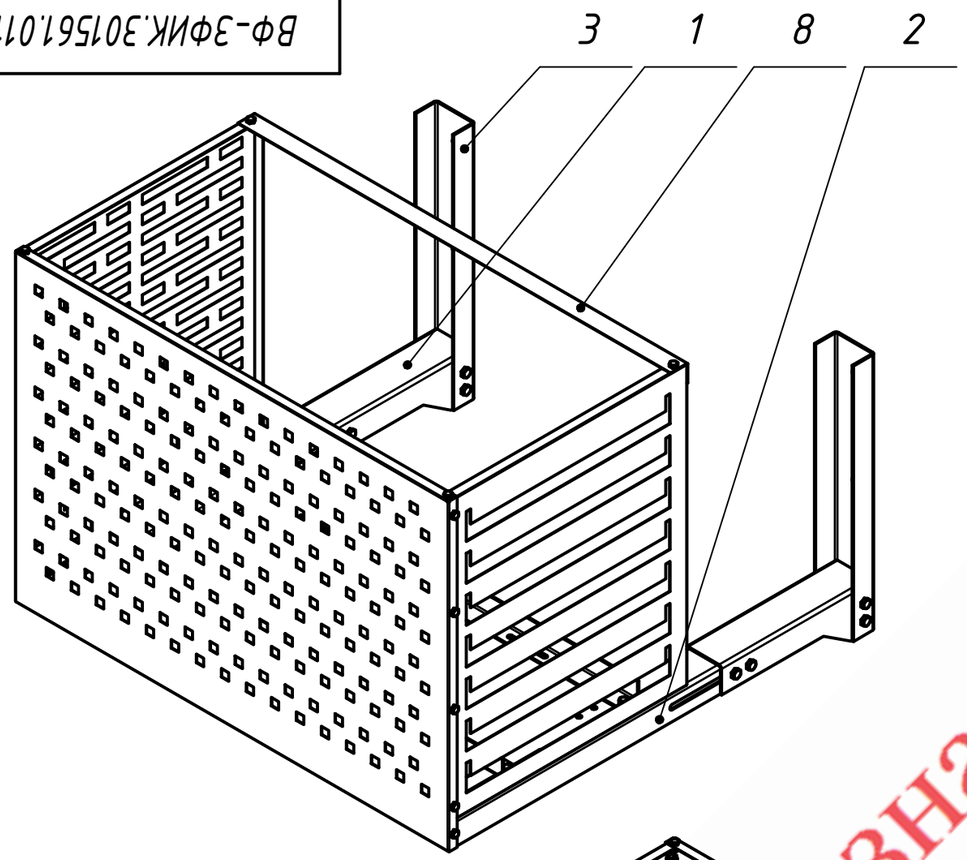

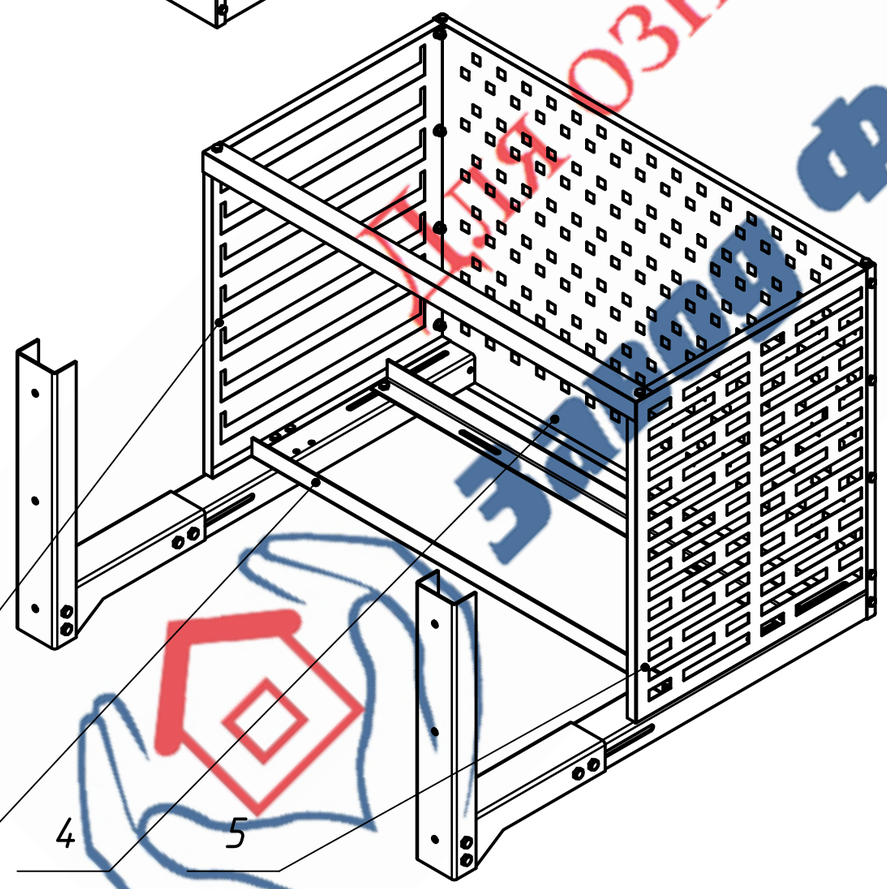

таблица 1 – размерный ряд

Размер корзины (В х Ш х Г мм)	А, шт	Б, шт	Масса, кг
600 х 900 х 550	20	10	26
700 х 1000 х 550	22	12	28,2
900 х 1200 х 610	24	14	33,4
1050 х 1300 х 650	24	14	37,3

Формат	Зона	Поз.	Обозначение	Наименование	Кол.	Примечание
				Документация		
А3			ВФ-ЗФИК.301561.011 СБ	Корзина для наружного блока кондиционера Сборочный чертёж	1	
				Детали		
А3		1	ВФ-ЗФИК.301561.004	Консоль	2	S=3 мм
А3		2	ВФ-ЗФИК.301561.003	Удлинитель консоли	2	S=3 мм
А3		3	ВФ-ЗФИК.301561.002	Несущий кронштейн	2	S=3 мм
А3		4	ВФ-ЗФИК.301561.012	Панель фронтальная	1	S=1 мм
А3		5	ВФ-ЗФИК.301561.013	Панель боковая правая	1	S=1 мм
А3		6	ВФ-ЗФИК.301561.014	Панель боковая левая	1	S=1 мм
А3		7	ВФ-ЗФИК.301561.005	Уголок крепления	2	S=3 мм
А3		8	ВФ-ЗФИК.301561.015	Уголок поперечный для экранов	1	S=1 мм
				Стандартные изделия		
		9		Болт М10×22 (S16) ГОСТ 15589-70	16	
		10		Шайба 10 ГОСТ 11371-78	16	
		11		Шайба 10 L ГОСТ 6402-70	16	
		12		Гайка М10(S16) ГОСТ 15526-70	16	
		13		Болт М8×20 (S13) ГОСТ 15589-70	4	
		14		Шайба 8 ГОСТ 11371-78	А	
		15		Шайба 8 L ГОСТ 6402-70	А	
		16		Гайка М8 ГОСТ 15526-70	А	
		17		Болт М8×18 (S13) ГОСТ 15589-70	6	
		18		Болт М8×16 (S13) ГОСТ 15589-70	Б	

Изм.	Лист	№ докум.	Подп.	Дата
Разраб.		Альметов Р.С.		23.06.2021
Пров.		Алексеев А.И.		
Т. контр.		Яхин Р.Р.		
Нач.отд.		Алексеев А.И.		
Н. контр.		Яхин Р.Р.		
Утв.		Алексеев А.И.		

ВФ-ЗФИК.301561.011 СБ

Корзина для наружного блока кондиционера

Сборочный чертёж

Лит.	Масса	Масштаб
		1 : 10
Лист 14	Листов 29	

ООО ТД Завод Фасада и Кровли

Перв. примен. | Справ. № | Подп. и дата | Инв. № дубл. | Взам. инв. № | Подп. и дата | Инв. № подл.

Копировал | Формат А3

Для ознакомления
Завод Фасадов и Кровли

ВФ-ЗФИК.301561.002

Rz40 (√)

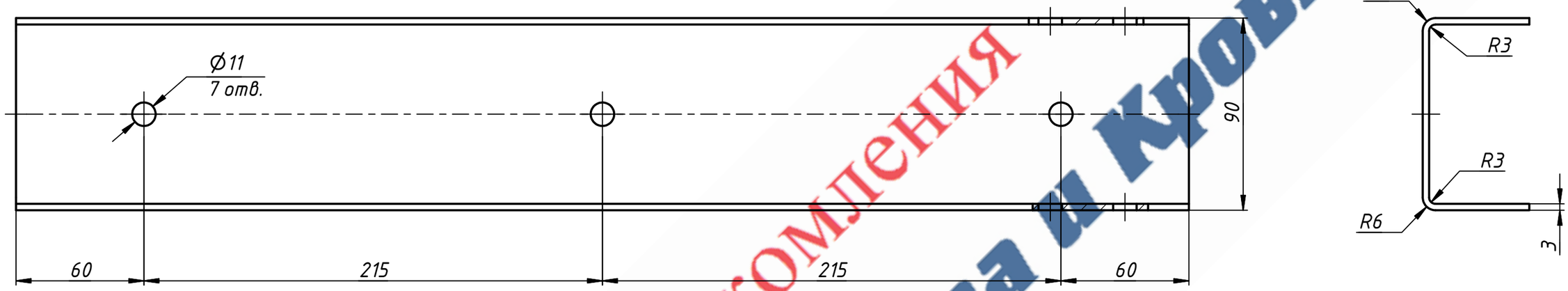

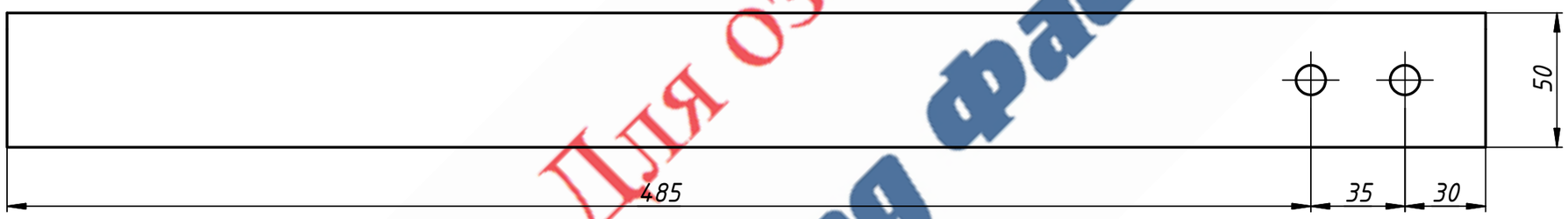

Изометрия (1 : 4)

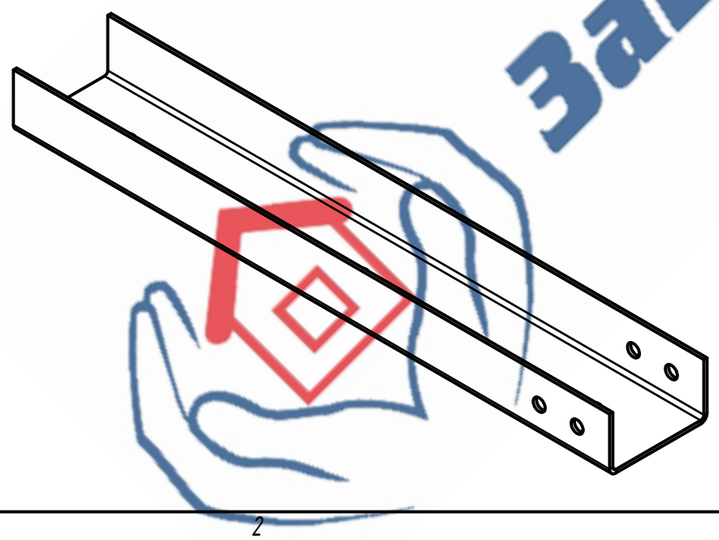

1. Конструкция кронштейна, универсальная, используется во всех конструкциях ограждений кондиционера.
2. Остальные ТТ по ТУ 1120-001-32573714-2016.

Для ознакомления
Завод Фасада и Кровли

Изм.	Лист	№ докум.	Подп.	Дата	ВФ-ЗФИК.301561.002		
Разраб.		Альметов Р. С.		21.06.2021	Несущий кронштейн	Лит.	Масса: 2,3 / Масштаб: 1:2
Пров.		Алексеев А. И.				Лист 15	Листов 29
Т. контр.		Яхин Р. Р.					
Нач.отд.		Алексеев А. И.			Лист Б-ПН-0-3 ГОСТ 19903-74 / Ст3пс ГОСТ 380-94	ООО ТД Завод Фасада и Кровли	
Н. контр.		Яхин Р. Р.					
Утв.		Алексеев А. И.					

Перв. примен. | Справ. № | Подп. и дата | Инв. № дубл. | Взам. инв. № | Подп. и дата | Инв. № подл.

Копировал | Формат А3

ВФ-ЗФИК.301561.004

Rz40 (√)

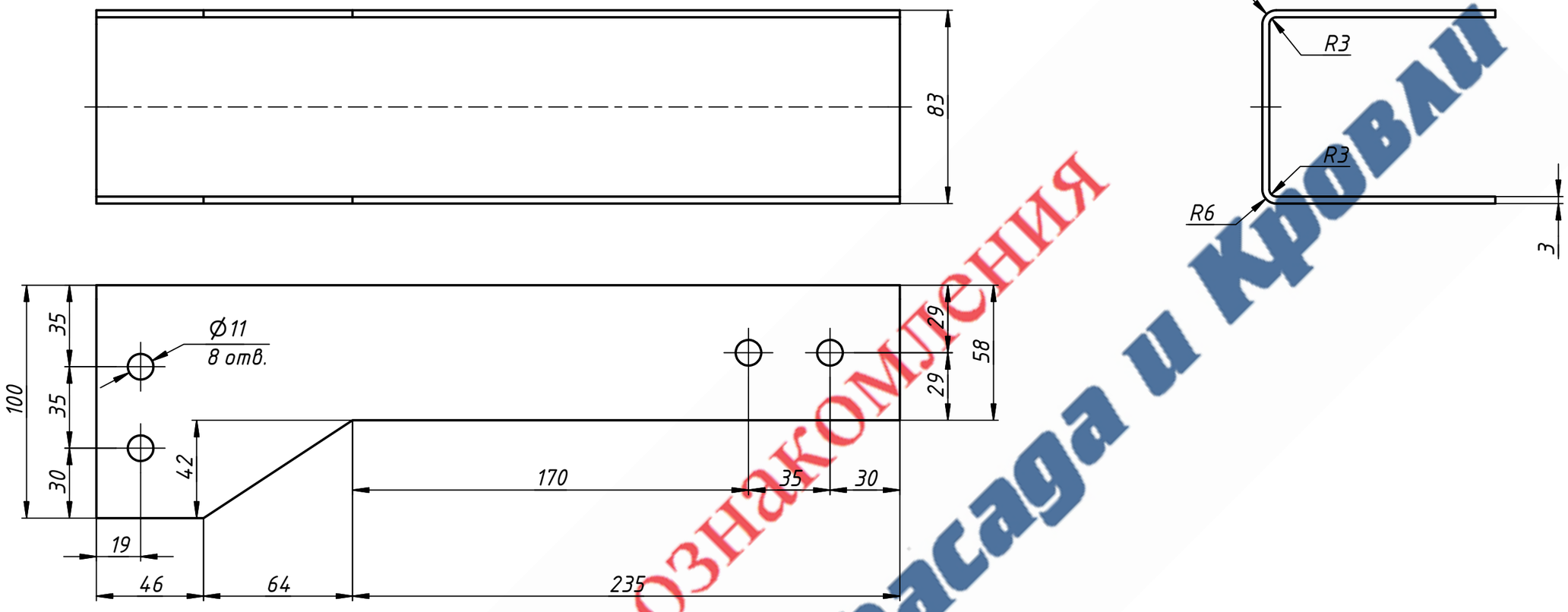

Изометрия (1 : 2)

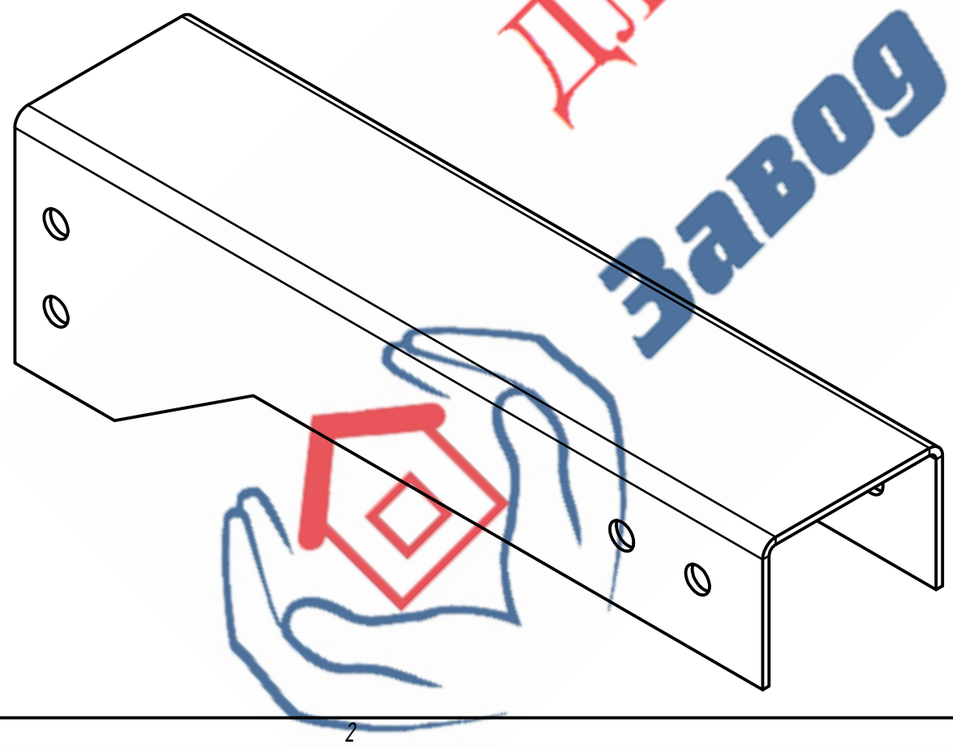

1. Конструкция консоли, универсальная, используется во всех конструкциях ограждений кондиционера.
2. Длина консоли равняется 345 мм так как, между внешним блоком кондиционера и стеной рекомендуется оставлять зазор не менее 300 мм, чтобы не препятствовать забору воздуха.
3. Остальные ТТ по ТУ 1120-001-32573714-2016.

Изм.	Лист	№ докум.	Подп.	Дата	ВФ-ЗФИК.301561.004			
Разраб.		Альметов Р. С.		21.06.2021	Консоль	Лит.	Масса	Масштаб
Пров.		Алексеев А. И.					1,7	1 : 2
Т. контр.		Яхин Р. Р.				Лист 16	Листов 29	
Нач.отд.		Алексеев А. И.			Лист Б-ПН-О-3 ГОСТ 19903-74 / Ст3пс ГОСТ 380-94	ООО ТД Завод Фасада и Кровли		
Н. контр.		Яхин Р. Р.						
Утв.		Алексеев А. И.						

Перв. примен. | Справ. № | Подп. и дата | Инв. № дубл. | Взам. инв. № | Подп. и дата | Инв. № подл.

1 Копировал Формат А3

Для ознакомления
Завод Фасада и Кровли

ВФ-ЗФИК.301561.003

Rz40 (√)

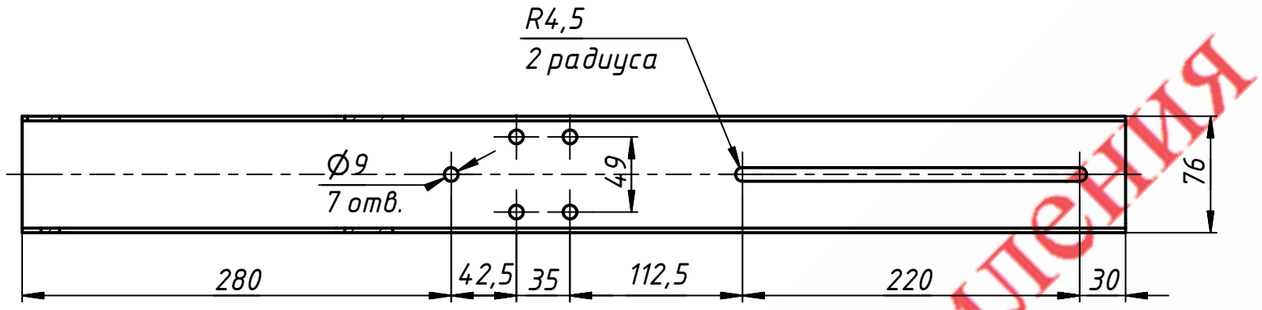

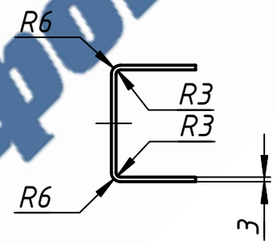

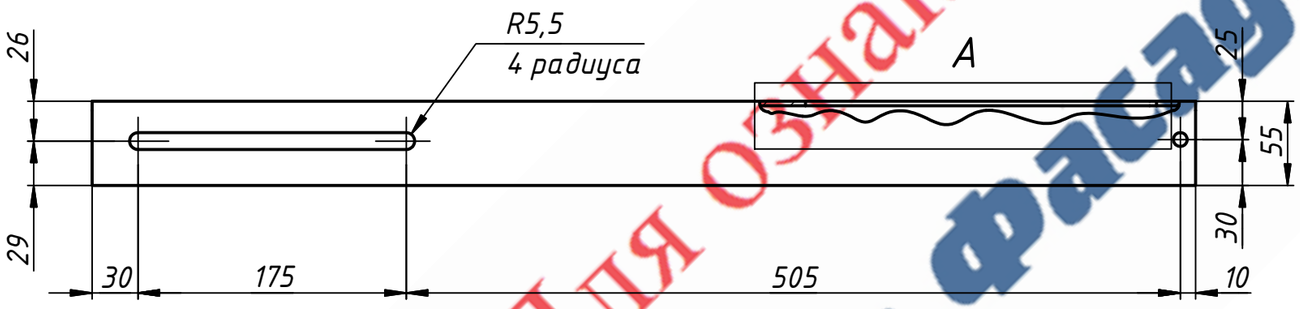

Изометрия (1 : 4)

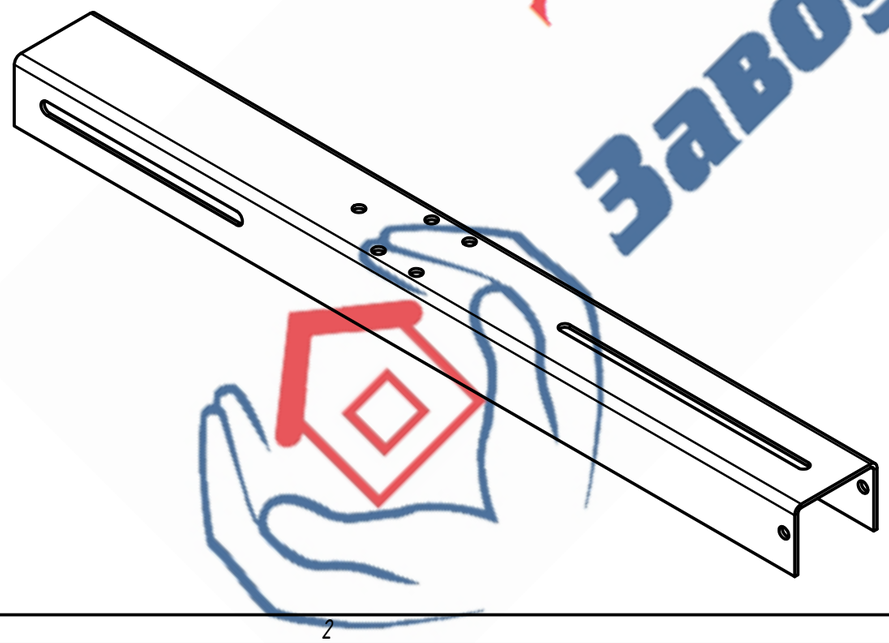

А (1 : 2)

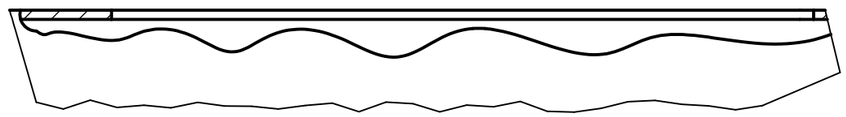

1. Конструкция удлинителя консоли, универсальная, используется во всех конструкциях ограждений кондиционера.
2. Остальные ТТ по ТУ 1120-001-32573714-2016.

Изм.	Лист	№ докум.	Подп.	Дата	ВФ-ЗФИК.301561.003		
Разраб.		Альметов Р. С.		21.06.2021	Удлинитель консоли	Лит.	Масса: 2,8 / Масштаб: 1:4
Пров.		Алексеев А. И.				Лист 17	Листов 29
Т. контр.		Яхин Р. Р.					
Нач.отд.		Алексеев А. И.			Лист Б-ПН-О-3 ГОСТ 19903-74 / Ст3пс ГОСТ 380-94	ООО ТД Завод Фасада и Кровли	
Н. контр.		Яхин Р. Р.					
Утв.		Алексеев А. И.					

Перв. примен. | Справ. № | Подп. и дата | Инв. № дубл. | Взам. инв. № | Подп. и дата | Инв. № подл.

Копировал | Формат А3

Для ознакомления
Завод Фасада и Кровли

ВФ-ЗФИК.301561.005

Rz40 (√)

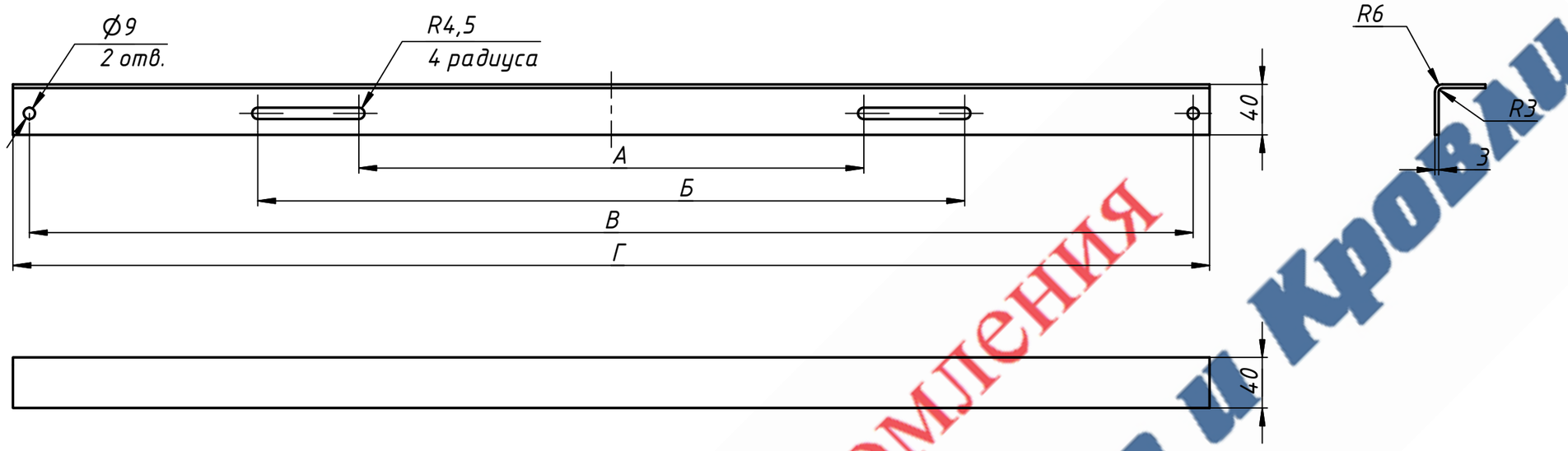

таблица 1 – размерный ряд

Размер корзины (В х Ш х Г мм)	А, мм	Б, мм	В, мм	Г, мм	Масса, кг
600 х 900 х 550	375	525	828	848	1,4
700 х 1000 х 550	400	560	928	948	1,6
900 х 1200 х 610	480	672	1128	1148	1,9
1050 х 1300 х 650	500	700	1228	1248	2,1

Изометрия (1:4)

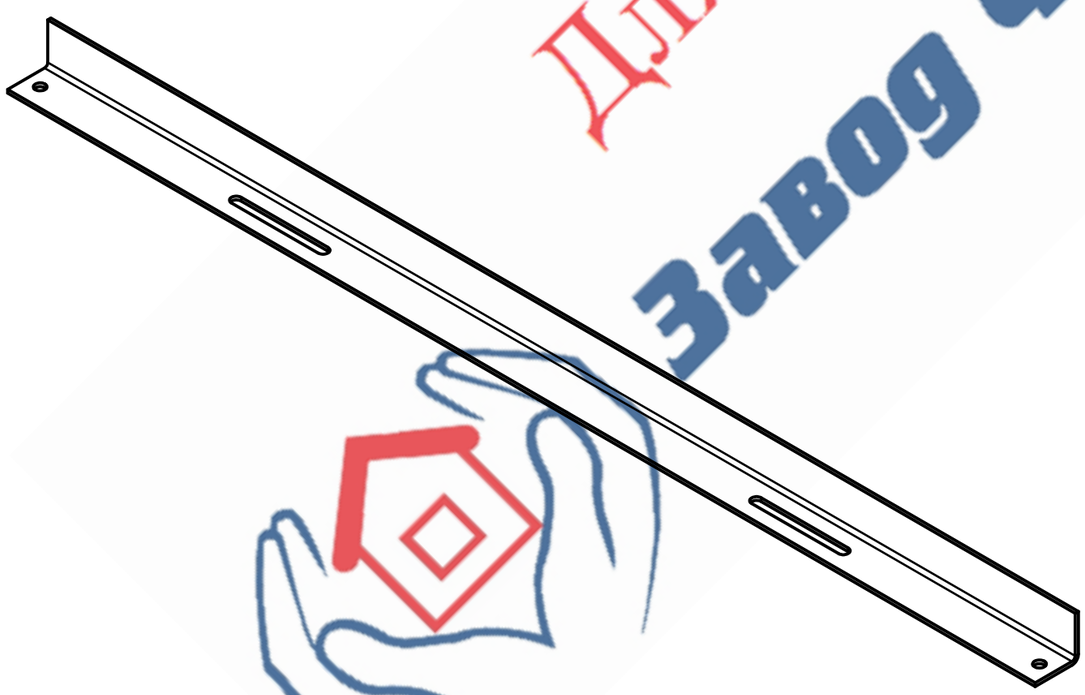

1. Текущие типоразмеры разработы специально для монтажа наружных блоков кондиционеров большинства производителей и габаритов, возможны внесения корректировок.
2. Остальные ТТ по ТУ 1120-001-32573714-2016.

Для ознакомления
Завод Фасада и Кровли

Изм.	Лист	№ докум.	Подп.	Дата
Разраб.		Альметов Р. С.		21.06.2021
Пров.		Алексеев А. И.		
Т. контр.		Яхин Р. Р.		
Нач.отд.		Алексеев А. И.		
Н. контр.		Яхин Р. Р.		
Утв.		Алексеев А. И.		

ВФ-ЗФИК.301561.005

Уголок крепления

Лит.	Масса	Масштаб
		1:4
Лист 18	Листов 29	

Лист Б-ПН-0-3 ГОСТ 19903-74 / Ст3пс ГОСТ 380-94

ООО ТД Завод Фасада и Кровли

Перв. примен. | Справ. № | Подп. и дата | Инв. № дубл. | Взам. инв. № | Подп. и дата | Инв. № подл.

Копировал | Формат А3

ВФ-ЗФИК.301561.014

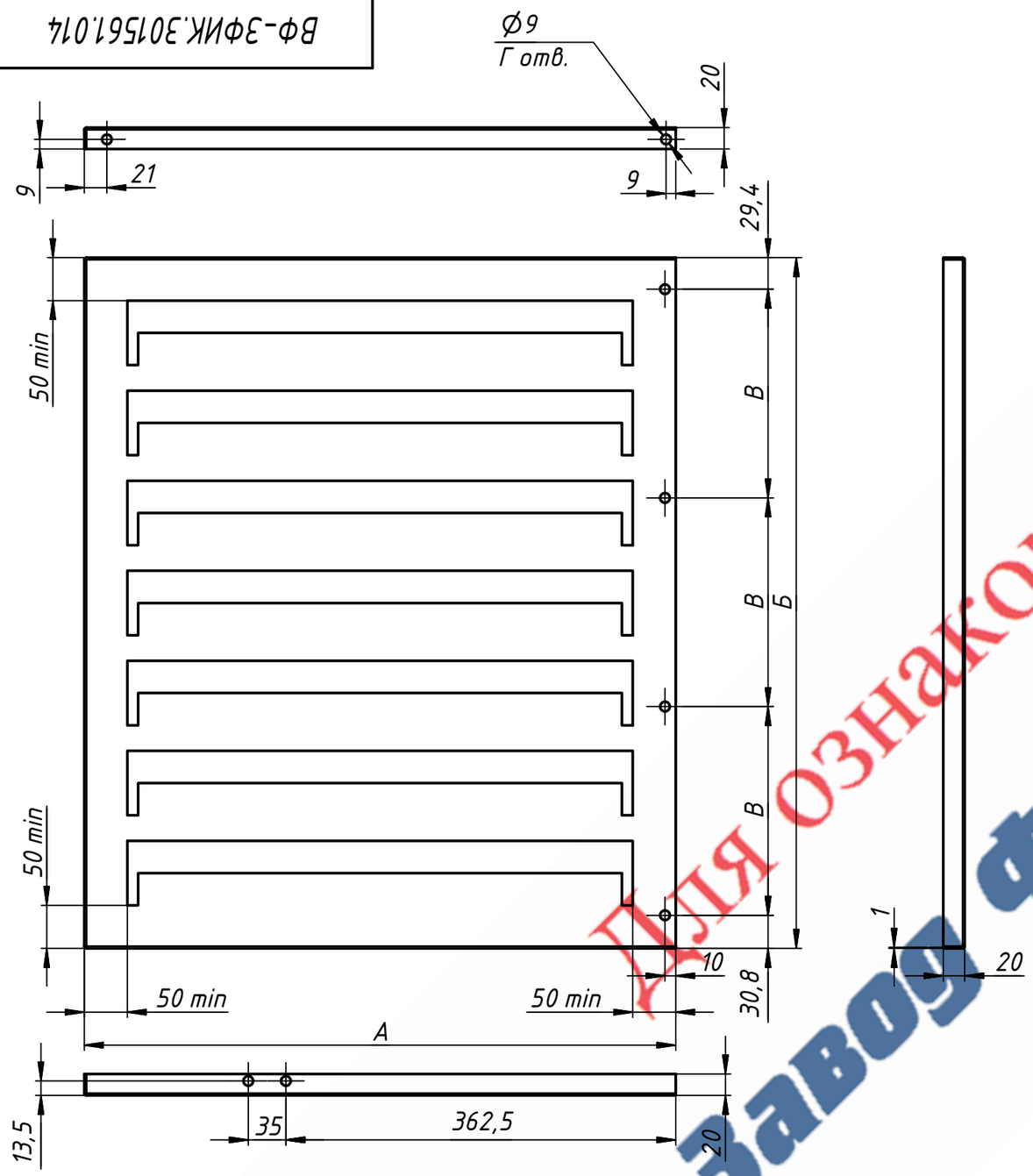

Изометрия (1 : 5)

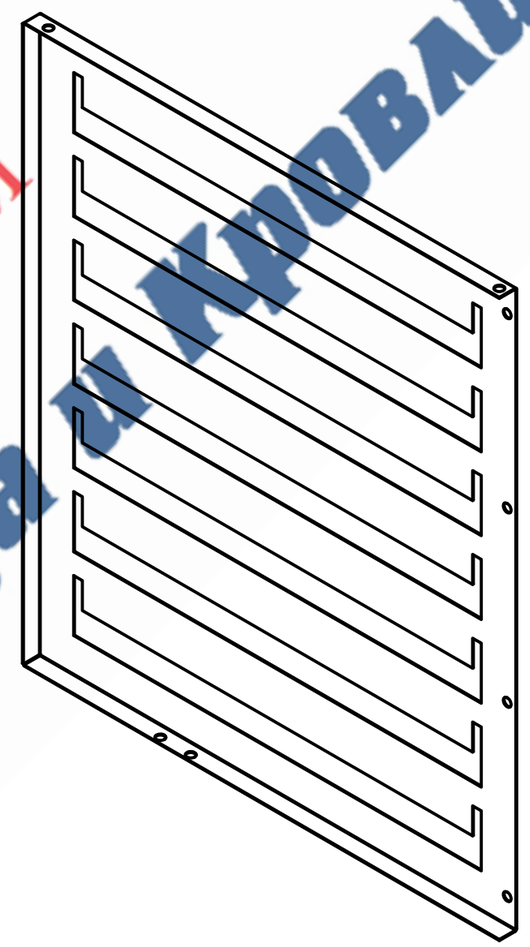

Rz40 (√)

1. Текущие типоразмеры разработы специально для монтажа наружных блоков кондиционеров большинства производителей и габаритов, возможны внесения корректировок.
2. На чертеже приведен пример перфорации.
3. Точная масса изделия зависит от перфорации.
4. Остальные ТТ по ТУ 1120-001-32573714-2016.

таблица 1 - размерный ряд

Размер корзины (В х Ш х Г мм)	А, мм	Б, мм	В, мм	Г, шт	Масса, кг
600 х 900 х 550	550	542,2	241	7	1,8
700 х 1000 х 550	550	642,2	194	8	2,1
900 х 1200 х 610	610	842,2	195,5	9	3
1050 х 1300 х 650	650	992,2	233	9	3,7

Изм.	Лист	№ докум.	Подп.	Дата
Разраб.		Альметов Р. С		21.06.2021
Пров.		Алексеев А. И		
Т. контр.		Яхин Р. Р.		
Нач.отд.		Алексеев А. И		
Н. контр.		Яхин Р. Р.		
Утв.		Алексеев А. И		

ВФ-ЗФИК.301561.014

Панель боковая левая

Лит.	Масса	Масштаб
		1 : 5

Лист 19 Листов 29

Лист Б-ПН-0-1 ГОСТ 19903-74 / Ст3пс ГОСТ 380-94

ООО ТД Завод Фасада и Кровли

Перв. примен. | Справ. № | Подп. и дата | Инв. № дубл. | Взам. инв. № | Подп. и дата | Инв. № подл.

Копировал | Формат А3

Для ознакомления
Завод Фасада и Кровли

ВФ-ЗФИК.301561.013

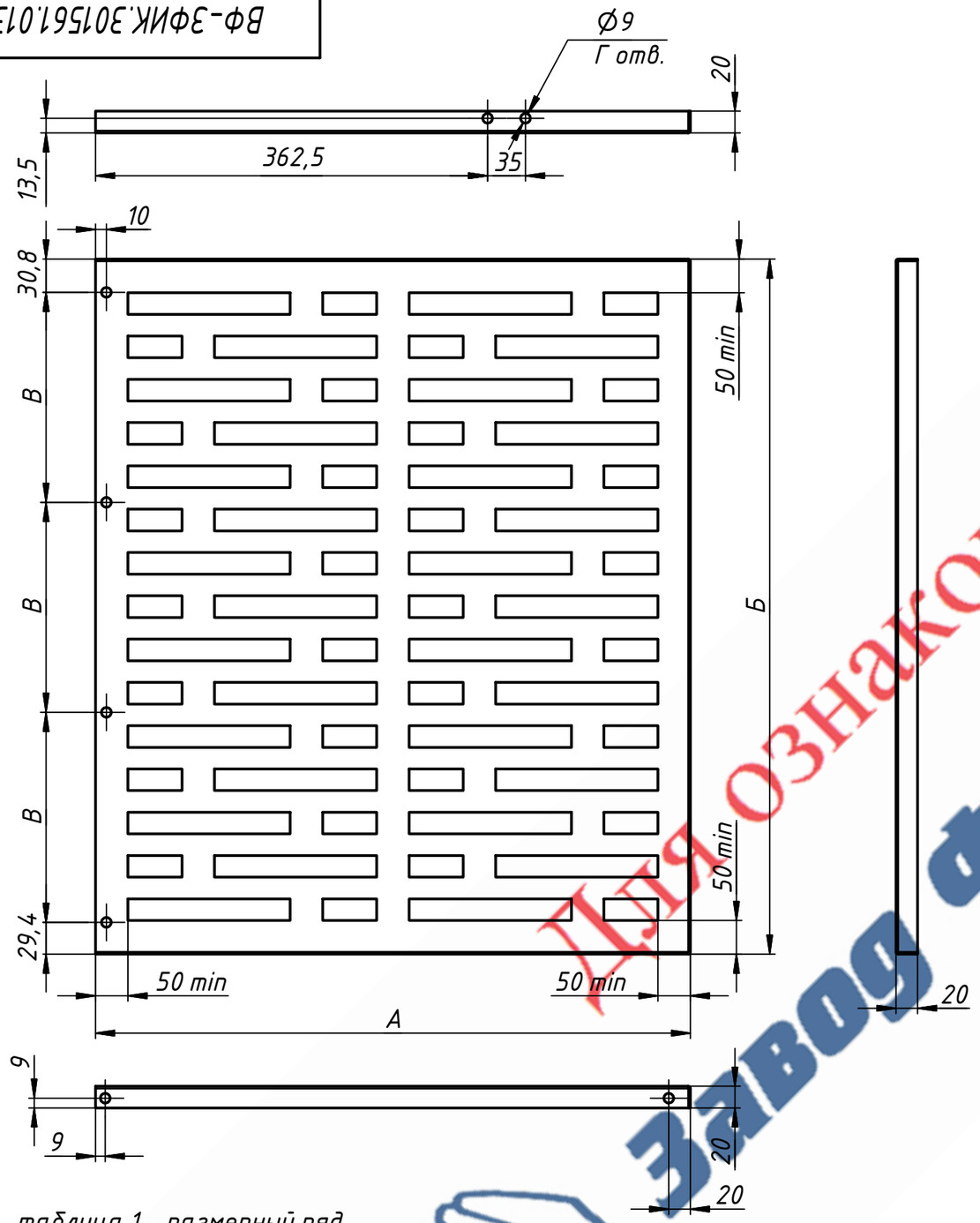

Изометрия (1 : 5)

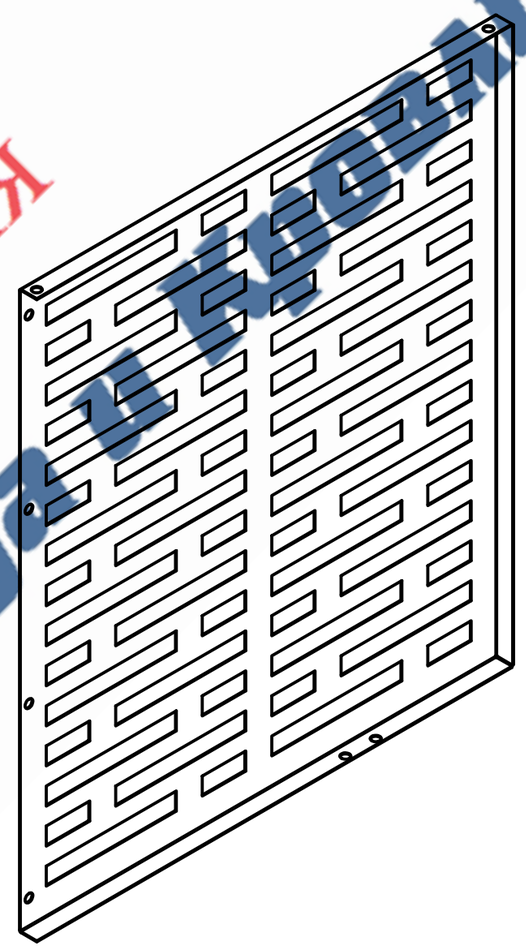

Rz40 (√)

1. Текущие типоразмеры разработы специально для монтажа наружных блоков кондиционеров большинства производителей и габаритов, возможны внесения корректировок.
2. На чертеже приведен пример перфорации.
3. Точная масса изделия зависит от перфорации.
4. Остальные ТТ по ТУ 1120-001-32573714-2016.

таблица 1 – размерный ряд

Размер корзины (В х Ш х Г мм)	А, мм	Б, мм	В, мм	Г, шт	Масса, кг
600 х 900 х 550	550	542,2	241	7	1,8
700 х 1000 х 550	550	642,2	194	8	2,1
900 х 1200 х 610	610	842,2	195,5	9	3
1050 х 1300 х 650	650	992,2	233	9	3,7

Изм.	Лист	№ докум.	Подп.	Дата
Разраб.		Альметов Р. С.		21.06.2021
Пров.		Алексеев А. И.		
Т. контр.		Яхин Р. Р.		
Нач.отд.		Алексеев А. И.		
Н. контр.		Яхин Р. Р.		
Утв.		Алексеев А. И.		

ВФ-ЗФИК.301561.013

Панель боковая правая

Лит.	Масса	Масштаб
		1 : 5

Лист 20 Листов 29

Лист Б-ПН-О-1 ГОСТ 19903-74 / Ст3пс ГОСТ 380-94

ООО ТД Завод Фасада и Кровли

Перв. примен. | Справ. № | Подп. и дата | Инв. № дубл. | Взам. инв. № | Подп. и дата | Инв. № подл.

1 Копировал Формат А3

Для ознакомления
Завод Фасада и Кровли

ВФ-ЗФИК.301561.012

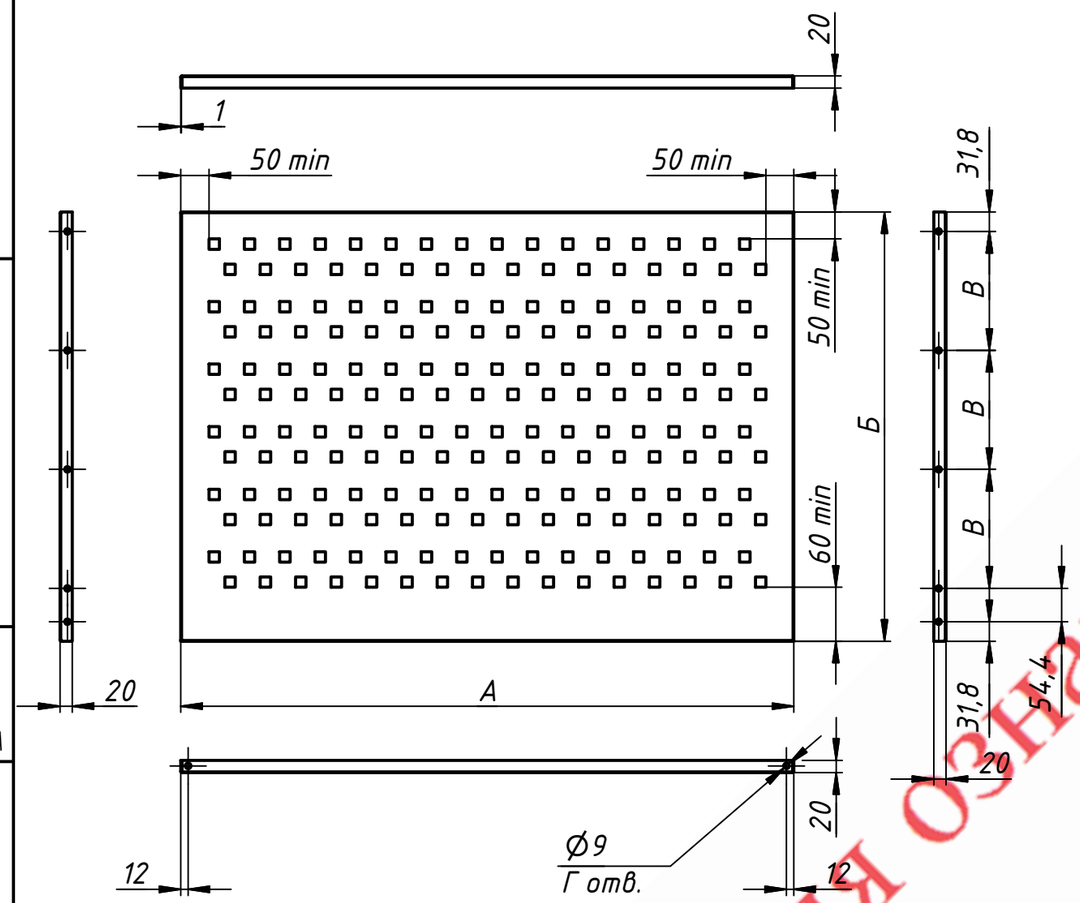

Изометрия (1 : 5)

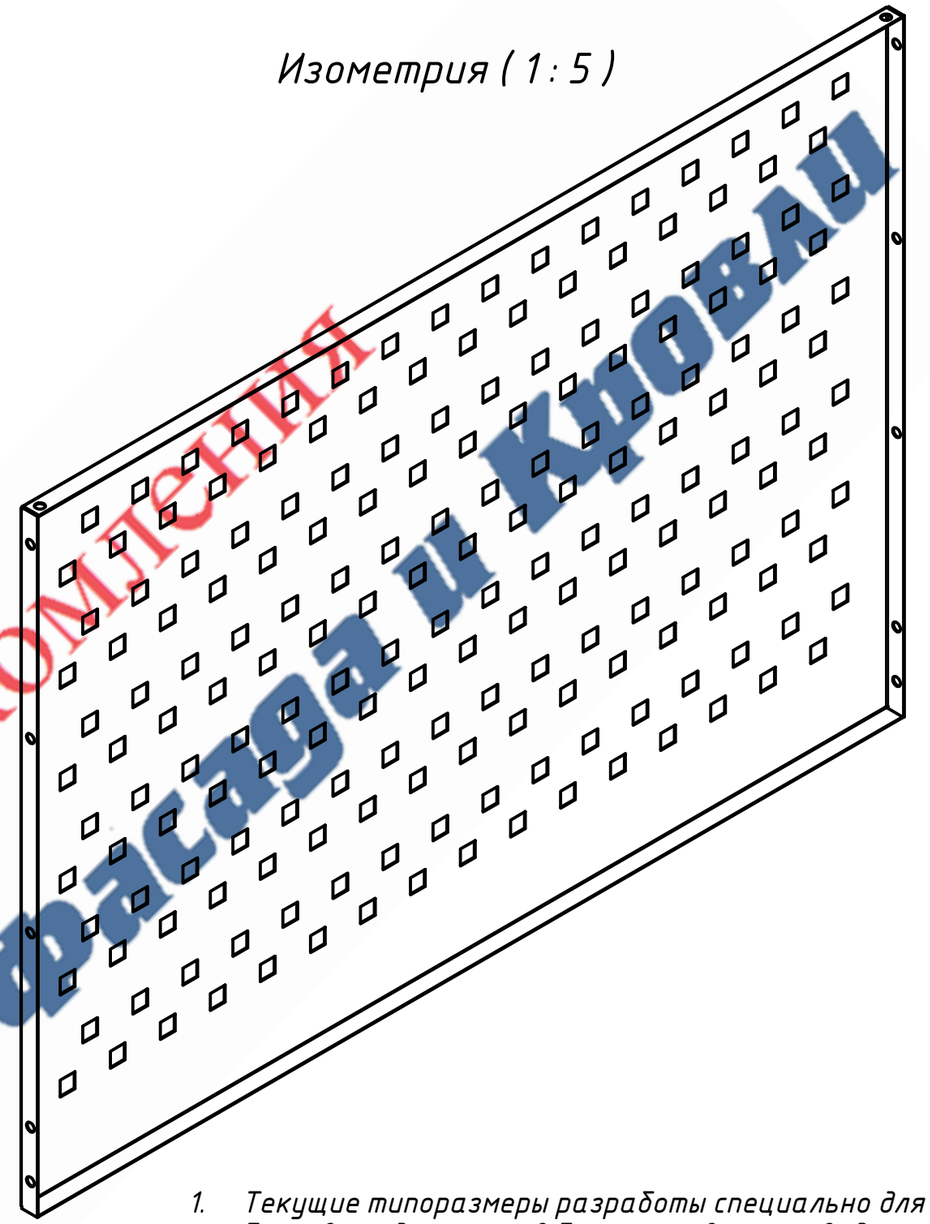

Rz40 (√)

1. Текущие типоразмеры разработы специально для монтажа наружных блоков кондиционеров большинства производителей и габаритов, возможны внесения корректировок.
2. На чертеже приведен пример перфорации.
3. Точная масса изделия зависит от перфорации.
4. Остальные ТТ по ТУ 1120-001-32573714-2016.

таблица 1 - размерный ряд

Размер корзины (В х Ш х Г мм)	А, мм	Б, мм	В, мм	Г, шт	Масса, кг
600 х 900 х 550	900	600	241	10	4,2
700 х 1000 х 550	1000	700	194	12	5,5
900 х 1200 х 610	1200	900	195,5	14	8,5
1050 х 1300 х 650	1300	1050	233	14	10,7

Изм.	Лист	№ докум.	Подп.	Дата
Разраб.		Альметов Р. С		21.06.2021
Пров.		Алексеев А. И		
Т. контр.		Яхин Р. Р.		
Нач.отд.		Алексеев А. И		
Н. контр.		Яхин Р. Р.		
Утв.		Алексеев А. И		

ВФ-ЗФИК.301561.012

Панель фронтальная

Лит.	Масса	Масштаб
		1 : 10

Лист 21 Листов 29

Лист Б-ПН-0-1 ГОСТ 19903-74 / Ст3пс ГОСТ 380-94

ООО ТД Завод Фасада и Кровли

Перв. примен. | Справ. № | Подп. и дата | Инв. № дубл. | Взам. инв. № | Подп. и дата | Инв. № подл.

Для ознакомления
Завод фасада и Кровли

ВФ-ЗФИК.301561.015

Rz40 (√)

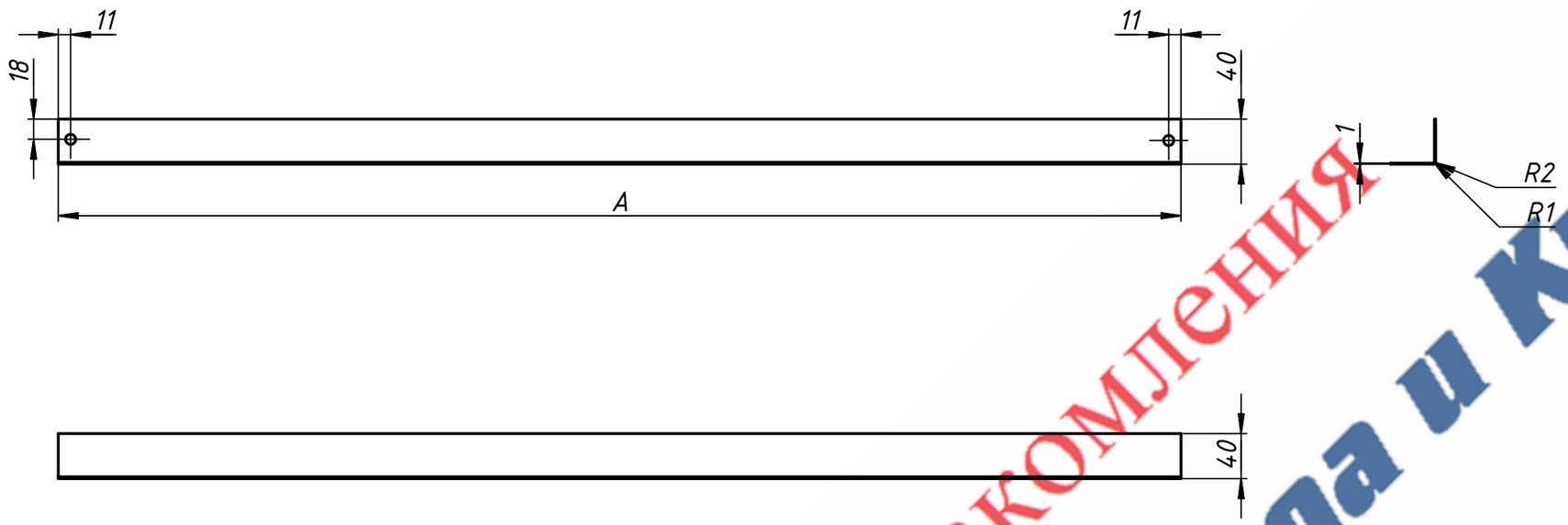

Изометрия (1 : 5)

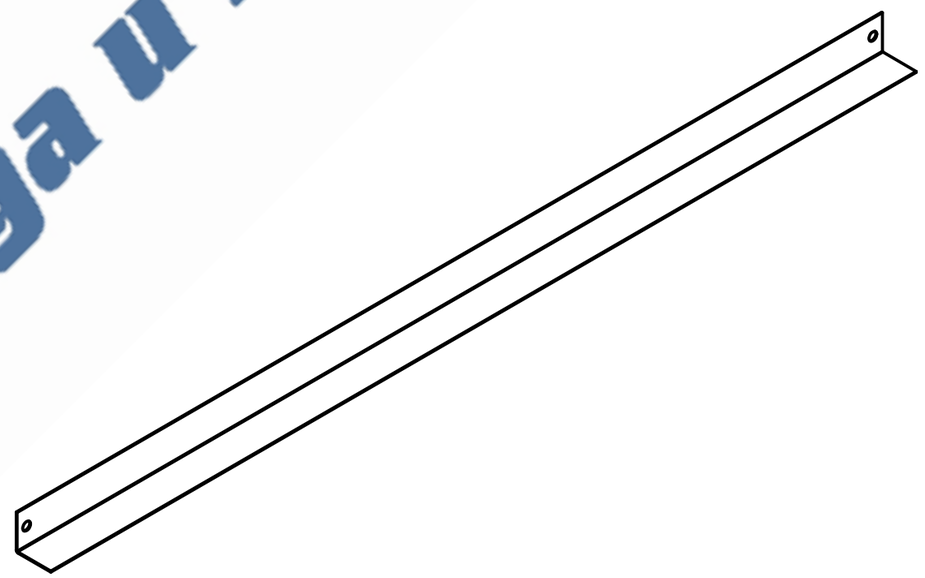

1. Текущие типоразмеры разработы специально для монтажа наружных блоков кондиционеров большинства производителей и габаритов, возможны внесения корректировок.
2. Остальные ТТ по ТУ 1120-001-32573714-2016.

таблица 1 - размерный ряд

Размер корзины (В х Ш х Г мм)	А, мм	Масса, кг
600 х 900 х 550	898	0,5
700 х 1000 х 550	998	0,6
900 х 1200 х 610	1198	0,7
1050 х 1300 х 650	1298	0,8

Изм.	Лист	№ докум.	Подп.	Дата
Разраб.		Альметов Р. С		21.06.2021
Пров.		Алексеев А. И.		
Т. контр.		Яхин Р. Р.		
Нач.отд.		Алексеев А. И		
Н. контр.		Яхин Р. Р.		
Утв.		Алексеев А. И		

ВФ-ЗФИК.301561.015

Уголок поперечный для экранов

Лит.	Масса	Масштаб
		1 : 5

Лист 22 Листов 29

Лист Б-ПН-0-1 ГОСТ 19903-74 / Ст3пс ГОСТ 380-94

ООО ТД Завод Фасада и Кровли

Перв. примен. | Справ. № | Подп. и дата | Инв. № дубл. | Взам. инв. № | Подп. и дата | Инв. № подл.

1 Копировал Формат А3

Для ознакомления
Завод Фасада и Кровли

ВФ-ЗФИК.301561.021СБ

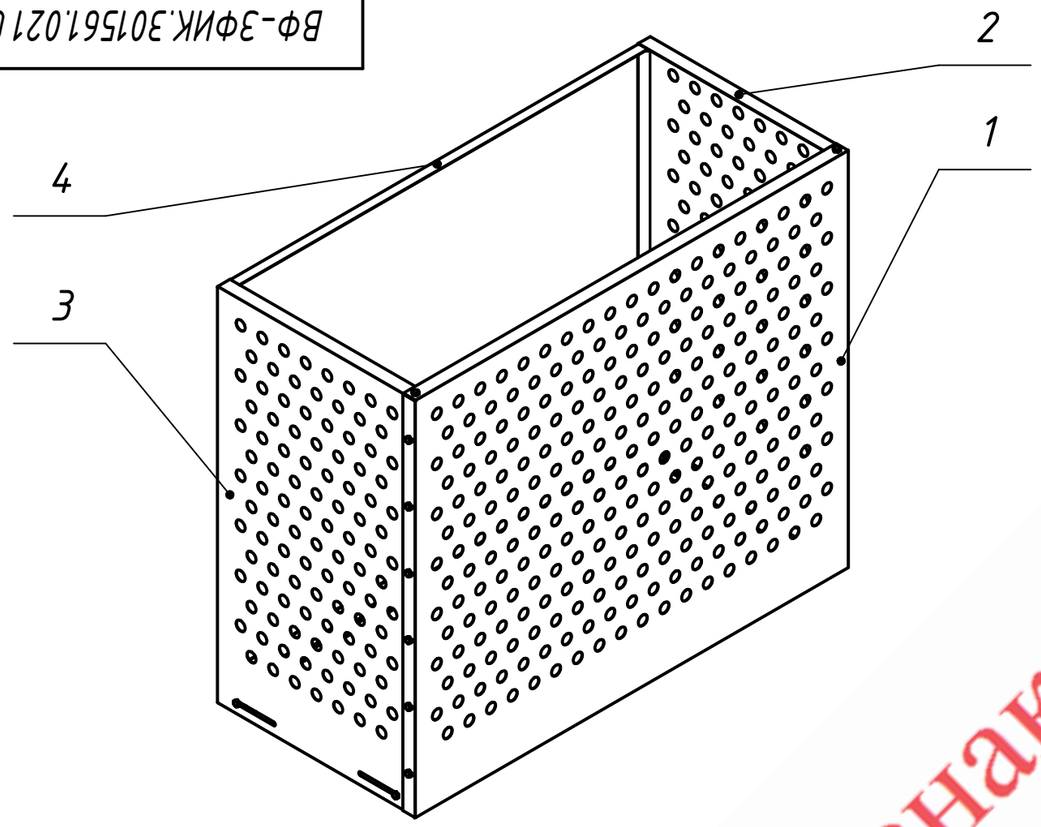

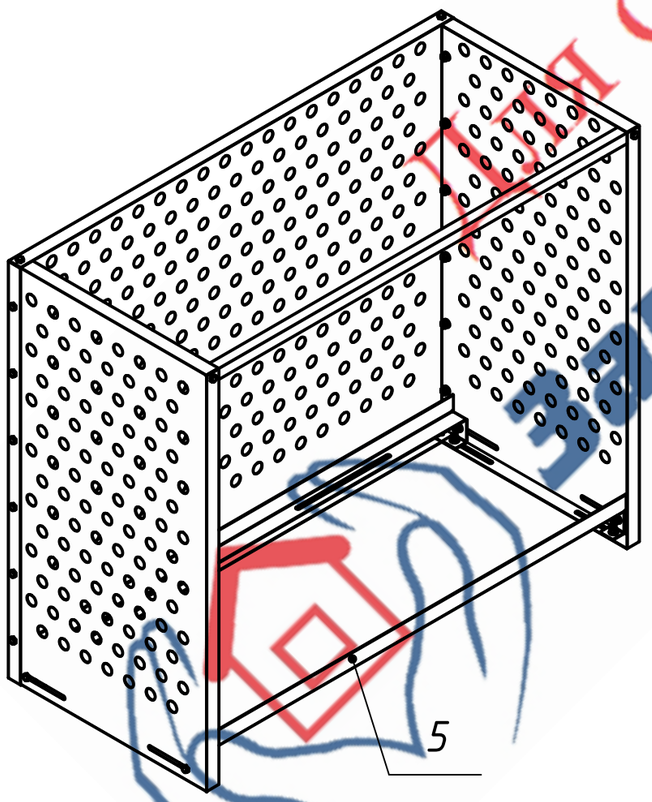

таблица 1 – размерный ряд

Размер корзины (В х Ш х Г мм)	А, шт	Б, шт	Масса, кг
600 х 900 х 550	10	18	11,9
700 х 1000 х 550	10	18	14,3
900 х 1200 х 610	12	20	20,4
1050 х 1300 х 650	14	22	24,8

Формат	Зона	Поз.	Обозначение	Наименование	Кол.	Примечание
				Документация		
А3			ВФ-ЗФИК.301561.021 СБ	Корзина для смонтированного	1	
				наружного блока кондиционера		
				Сборочный чертёж		
				Детали		
А3		1	ВФ-ЗФИК.301561.022	Панель фронтальная	1	S=1 мм
А3		2	ВФ-ЗФИК.301561.023	Панель боковая левая	1	S=1 мм
А3		3	ВФ-ЗФИК.301561.024	Панель боковая правая	1	S=1 мм
А3		4	ВФ-ЗФИК.301561.025	Уголок поперечный для экранов	1	S=1 мм
А3		5	ВФ-ЗФИК.301561.026	Уголок крепления	2	S=3 мм
				Стандартные изделия		
		10		Болт М8×16 (S13) ГОСТ 15589-70	А	
		7		Шайба 8 ГОСТ 11371-78	Б	
		8		Шайба 8 L ГОСТ 6402-70	Б	
		9		Гайка М8 ГОСТ 15526-70	Б	
		6		Болт М8×20 (S13) ГОСТ 15589-70	8	

Изм.	Лист	№ докум.	Подп.	Дата
Разраб.		Альметов Р.С.		23.06.2021
Пров.		Алексеев А.И.		
Т. контр.		Яхин Р.Р.		
Нач.отд.		Алексеев А.И.		
Н. контр.		Яхин Р.Р.		
Утв.		Алексеев А.И.		

ВФ-ЗФИК.301561.021 СБ

Корзина для смонт-го наружного блока конд-ра

Сборочный чертёж

Лит.	Масса	Масштаб
		1 : 10
Лист 23	Листов 29	

ООО ТД Завод Фасада и Кровли

Перв. примен. | Справ. № | Подп. и дата | Инв. № дубл. | Взам. инв. № | Подп. и дата | Инв. № подл.

Копировал | Формат А3

ТД Завод Фасада и Кровли
ТД ОЗНАКОМЛЕНИЯ

ВФ-ЗФИК.301561.026

Rz40 (√)

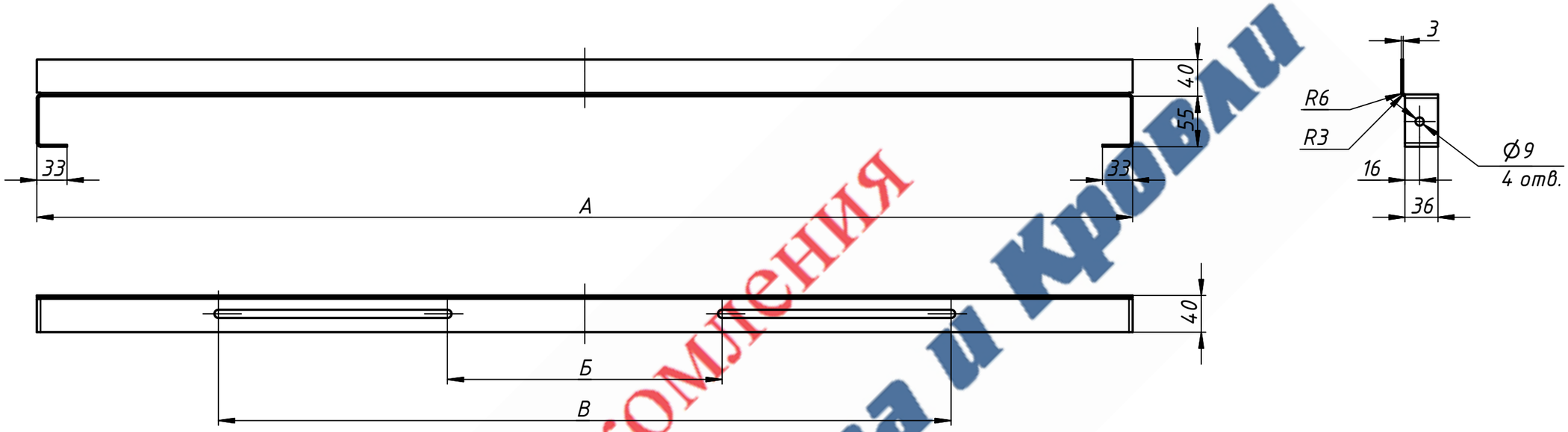

Изометрия (1 : 5)

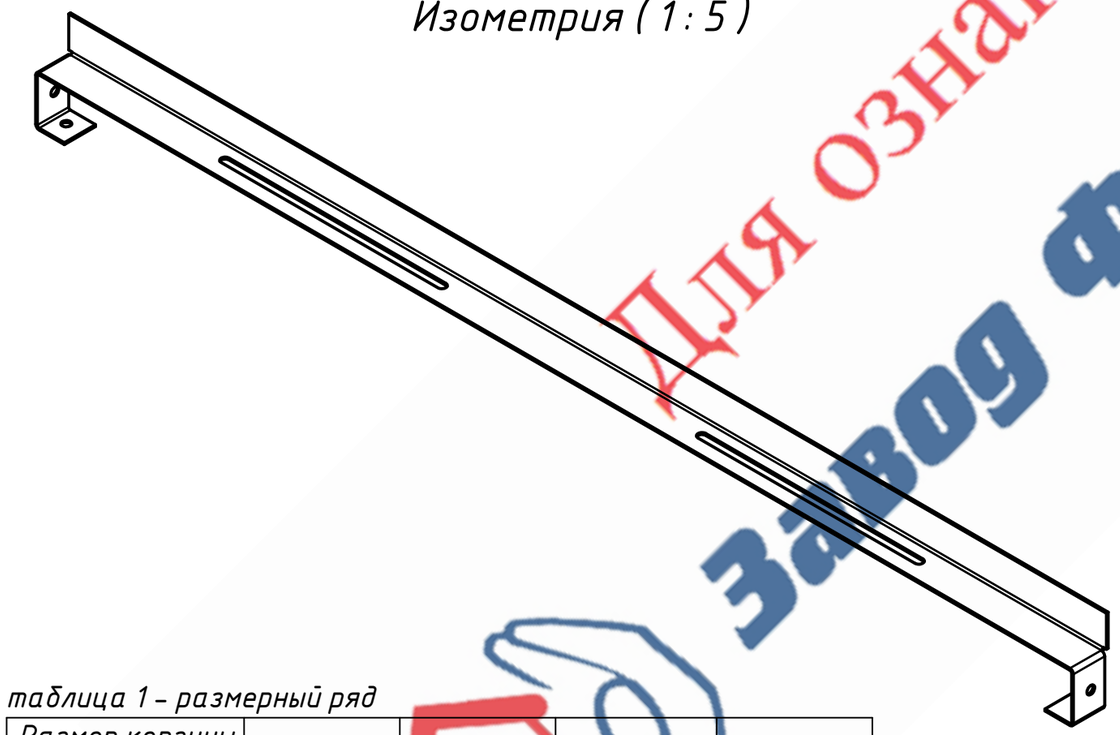

1. Текущие типоразмеры разработы специально для монтажа наружных блоков кондиционеров большинства производителей и габаритов, возможны внесения корректировок.
2. Остальные ТТ по ТУ 1120-001-32573714-2016.

таблица 1 - размерный ряд

Размер корзины (В х Ш х Г мм)	А, мм	Б, мм	В, мм	Масса, кг
600 х 900 х 550	896	375	525	1,6
700 х 1000 х 550	996	400	560	1,7
900 х 1200 х 610	1196	480	672	2,1
1050 х 1300 х 650	1296	500	700	2,3

Изм.	Лист	№ докум.	Подп.	Дата
Разраб.		Альметов Р. С.		21.06.2021
Пров.		Алексеев А. И.		
Т. контр.		Яхин Р. Р.		
Нач.отд.		Алексеев А. И.		
Н. контр.		Яхин Р. Р.		
Утв.		Алексеев А. И.		

ВФ-ЗФИК.301561.026

Уголок крепления

Лит.	Масса	Масштаб
		1 : 5

Лист 24 Листов 29

Лист Б-ПН-0-3 ГОСТ 19903-74 / Ст3пс ГОСТ 380-94

ООО ТД Завод Фасада и Кровли

Перв. примен. | Справ. № | Подп. и дата | Инв. № дубл. | Взам. инв. № | Подп. и дата | Инв. № подл.

1 Копировал Формат А3

Для ознакомления
Завод Фасада и Кровли

ВФ-ЗФИК.301561.023

Rz40 (√)

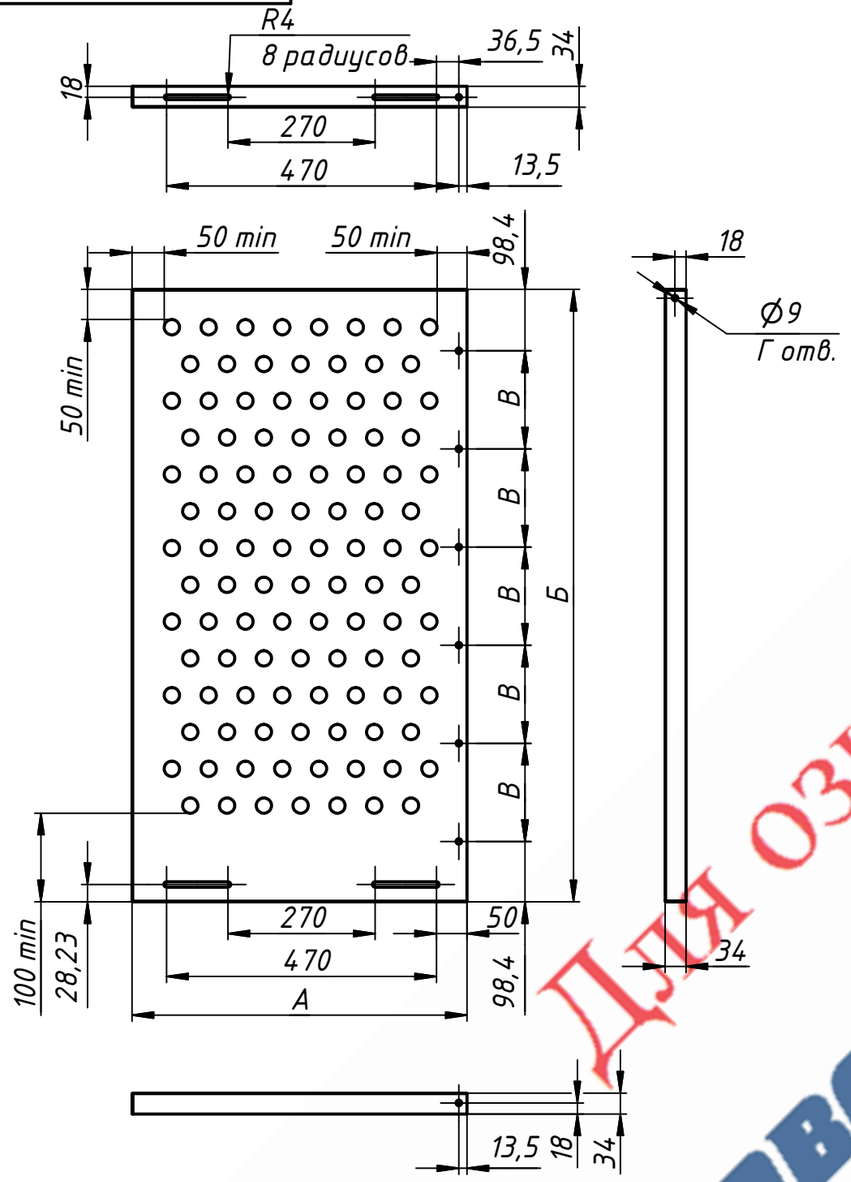

Изометрия (1 : 8)

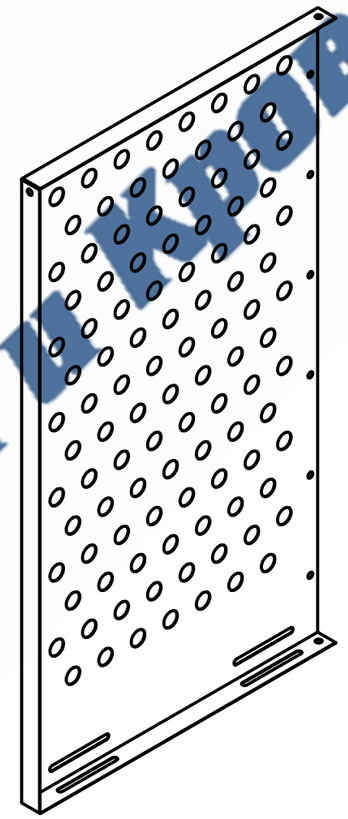

1. Текущие типоразмеры разработы специально для монтажа наружных блоков кондиционеров большинства производителей и габаритов, возможны внесения корректировок.
2. На чертеже приведен пример перфорации.
3. Точная масса изделия зависит от перфорации.
4. Остальные ТТ по ТУ 1120-001-32573714-2016.

таблица 1 - размерный ряд

Размер корзины (В х Ш х Г мм)	А, мм	Б, мм	В, мм	Г, шт	Масса, кг
600 х 900 х 550	550	600	200	6	2,6
700 х 1000 х 550	550	700	250	6	3,1
900 х 1200 х 610	610	900	233	8	4,4
1050 х 1300 х 650	650	1050	213	10	5,4

Изм.	Лист	№ докум.	Подп.	Дата
Разраб.		Альметов Р. С		21.06.2021
Пров.		Алексеев А. И		
Т. контр.		Яхин Р. Р.		
Нач.отд.		Алексеев А. И		
Н. контр.		Яхин Р. Р.		
Утв.		Алексеев А. И		

ВФ-ЗФИК.301561.023

Панель бокавая левая

Лит.	Масса	Масштаб
		1 : 10

Лист 25 Листов 29

Лист Б-ПН-О-1 ГОСТ 19903-74 / Ст3пс ГОСТ 380-94

ООО ТД Завод Фасада и Кровли

Перв. примен. | Справ. № | Подп. и дата | Инв. № дубл. | Взам. инв. № | Подп. и дата | Инв. № подл.

Для ознакомления
Завод Фасада и Кровли

ВФ-ЗФИК.301561.024

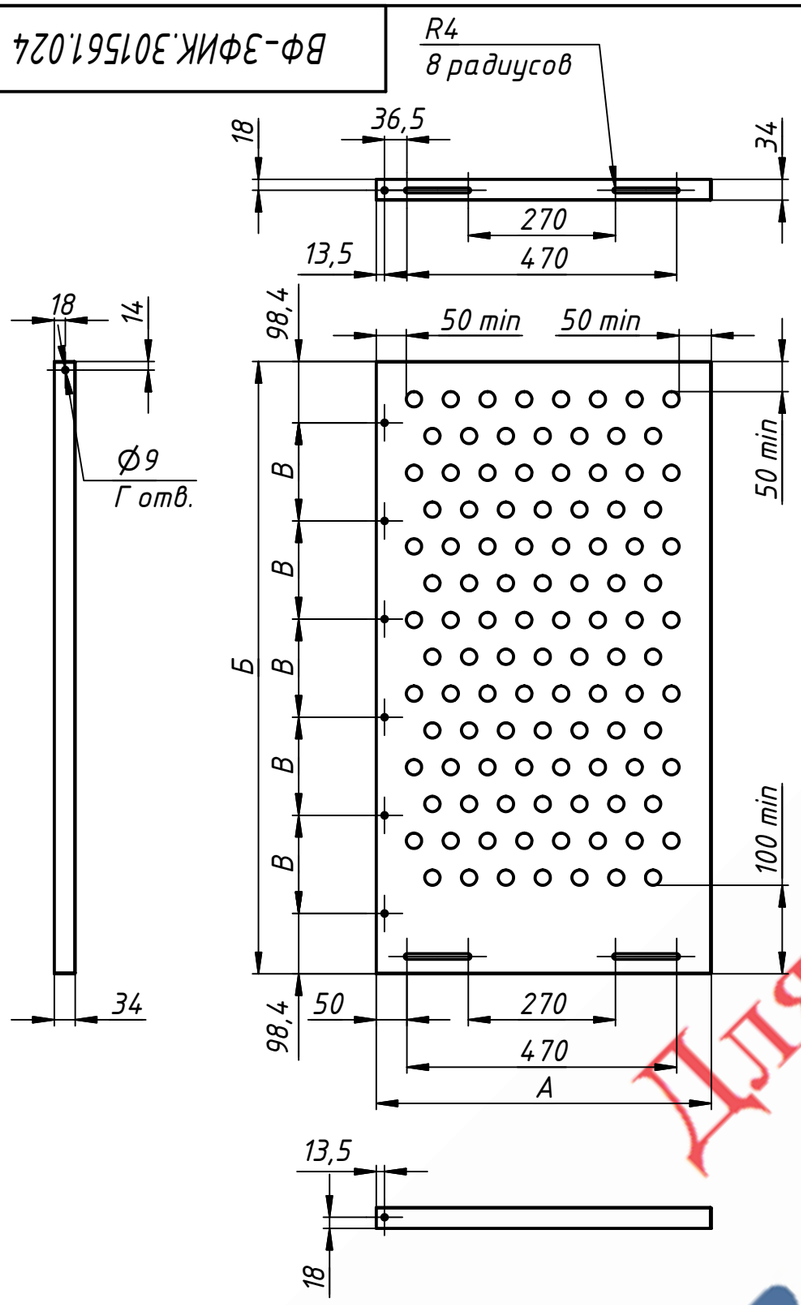

Изометрия (1 : 8)

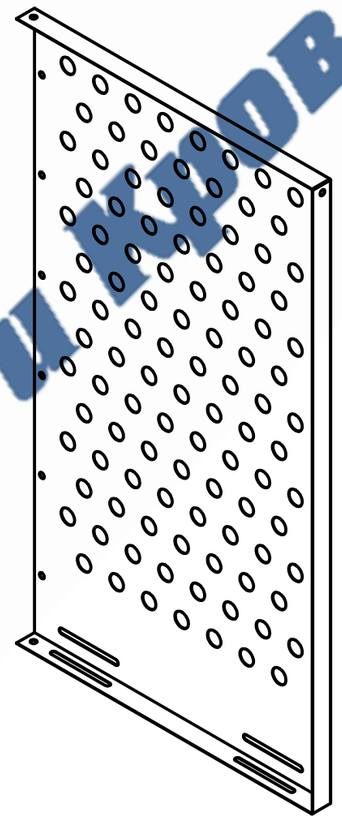

Rz40 (√)

1. Текущие типоразмеры разработы специально для монтажа наружных блоков кондиционеров большинства производителей и габаритов, возможны внесения корректировок.
2. На чертеже приведен пример перфорации.
3. Точная масса изделия зависит от перфорации.
4. Остальные ТТ по ТУ 1120-001-32573714-2016.

таблица 1 - размерный ряд

Размер корзины (В х Ш х Г мм)	А, мм	Б, мм	В, мм	Г, шт	Масса, кг
600 х 900 х 550	550	600	200	6	2,6
700 х 1000 х 550	550	700	250	6	3,1
900 х 1200 х 610	610	900	233	8	4,4
1050 х 1300 х 650	650	1050	213	10	5,4

Изм.	Лист	№ докум.	Подп.	Дата
Разраб.		Альметов Р. С		21.06.2021
Пров.		Алексеев А. И		
Т. контр.		Яхин Р. Р.		
Нач.отд.		Алексеев А. И		
Н. контр.		Яхин Р. Р.		
Утв.		Алексеев А. И		

ВФ-ЗФИК.301561.024

Панель бокавая правая

Лит.	Масса	Масштаб
		1 : 10

Лист 26 Листов 29

Лист Б-ПН-0-1 ГОСТ 19903-74 / Ст3пс ГОСТ 380-94

ООО ТД Завод Фасада и Кровли

Перв. примен. | Справ. № | Подп. и дата | Инв. № дубл. | Взам. инв. № | Подп. и дата | Инв. № подл.

1 Копировал Формат А3

Для ознакомления
Завод Фасада и Кровли

ВФ-ЗФИК.301561.022

Изометрия (1 : 8)

Rz40 (√)

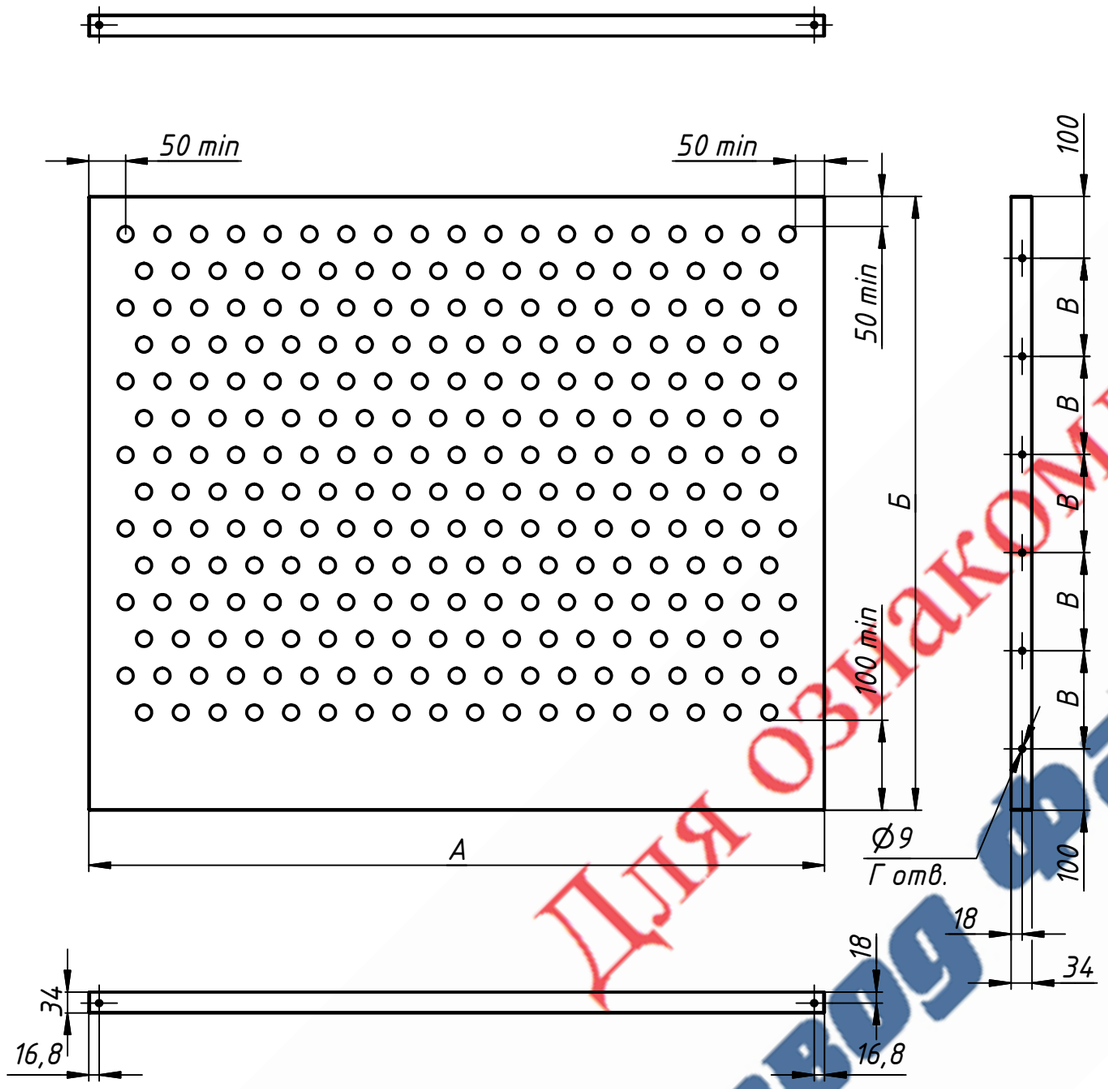

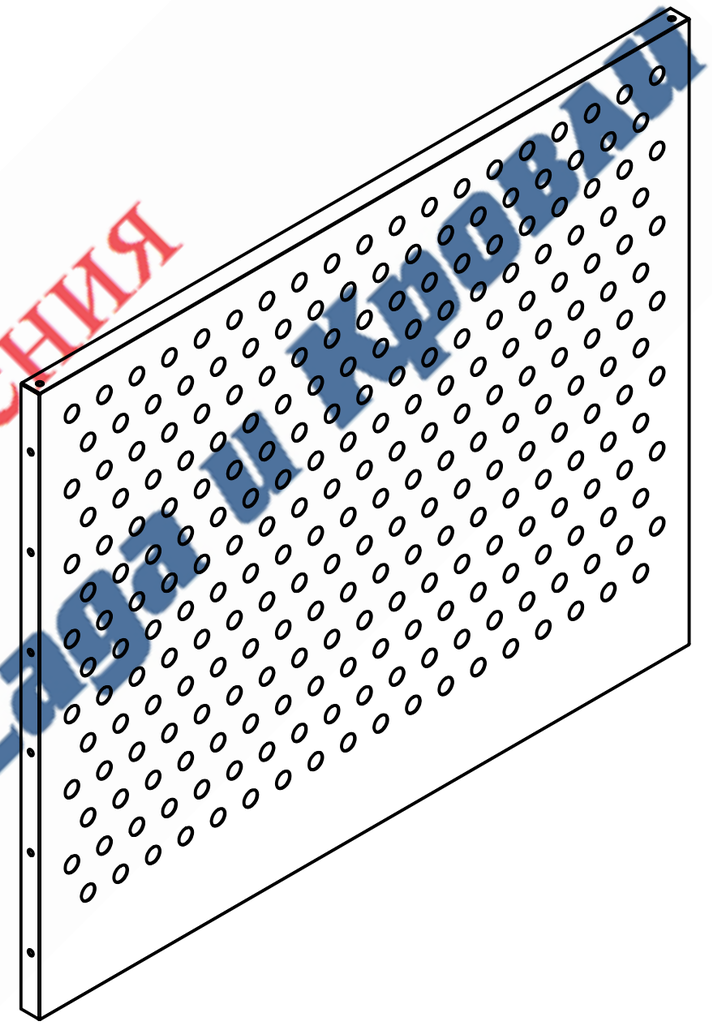

1. Текущие типоразмеры разработы специально для монтажа наружных блоков кондиционеров большинства производителей и габаритов, возможны внесения корректировок.
2. На чертеже приведен пример перфорации.
3. Точная масса изделия зависит от перфорации.
4. Остальные ТТ по ТУ 1120-001-32573714-2016.

таблица 1 - размерный ряд

Размер корзины (В х Ш х Г мм)	А, мм	Б, мм	В, мм	Г, шт	Масса, кг
600 х 900 х 550	900	600	200	10	4,3
700 х 1000 х 550	1000	700	250	10	5,5
900 х 1200 х 610	1200	900	233	12	8,5
1050 х 1300 х 650	1300	1050	213	14	10,6

Изм.	Лист	№ докум.	Подп.	Дата
Разраб.		Альметов Р. С.		21.06.2021
Пров.		Алексеев А. И.		
Т. контр.		Яхин Р. Р.		
Нач.отд.		Алексеев А. И.		
Н. контр.		Яхин Р. Р.		
Утв.		Алексеев А. И.		

ВФ-ЗФИК.301561.022

Панель фронтальная

Лит.	Масса	Масштаб
		1 : 10

Лист 27 Листов 29

Лист Б-ПН-0-1 ГОСТ 19903-74 / Ст3пс ГОСТ 380-94

ООО ТД Завод Фасада и Кровли

Перв. примен. | Справ. № | Подп. и дата | Инв. № дубл. | Взам. инв. № | Подп. и дата | Инв. № подл.

1 Копировал Формат А3

Для ознакомления
Завод Фасада и Кровли

ВФ-ЗФИК.301561.025

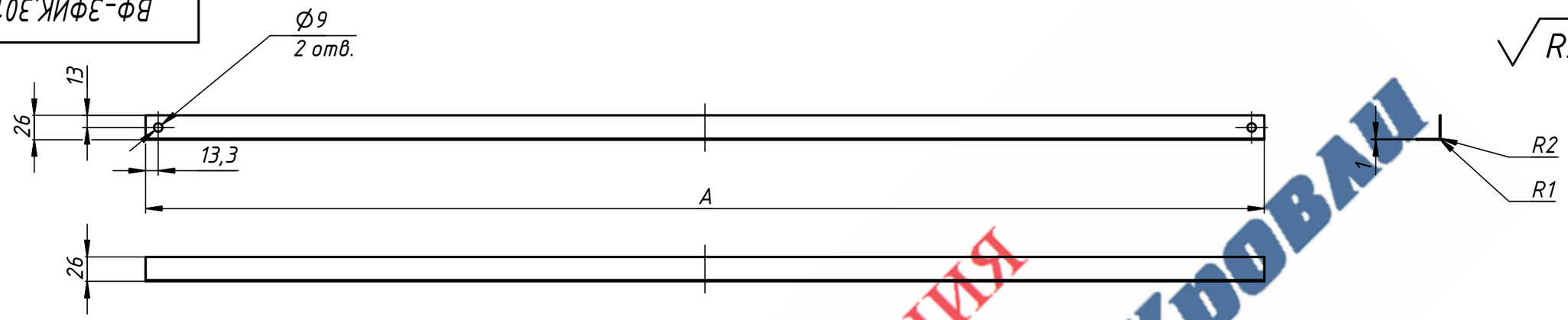

Rz40 (√)

Изометрия (1 : 5)

1. Текущие типоразмеры разработы специально для монтажа наружных блоков кондиционеров большинства производителей и габаритов, возможны внесения корректировок.
2. Остальные ТТ по ТУ 1120-001-32573714-2016.

таблица 1 - размерный ряд

Размер корзины (В х Ш х Г мм)	А, мм	Масса, кг
600 х 900 х 550	893	0,3
700 х 1000 х 550	993	0,4
900 х 1200 х 610	1193	0,5
1050 х 1300 х 650	1293	0,6

Изм.	Лист	№ докум.	Подп.	Дата
Разраб.		Альметов Р. С.		21.06.2021
Пров.		Алексеев А. И.		
Т. контр.		Яхин Р. Р.		
Нач.отд.		Алексеев А. И.		
Н. контр.		Яхин Р. Р.		
Утв.		Алексеев А. И.		

ВФ-ЗФИК.301561.025

Уголок поперечный для экранов

Лит.	Масса	Масштаб
		1 : 5
Лист 28	Листов 29	

Лист Б-ПН-О-1 ГОСТ 19903-74 / СтЗпс ГОСТ 380-94

ООО ТД Завод Фасада и Кровли

Перв. примен. | Справ. № | Подп. и дата | Инв. № дубл. | Взам. инв. № | Подп. и дата | Инв. № подл.

Копировал | Формат А3

Для ознакомления
Завод Фасада и Кровли

Прямоугольная с диагонально смещёнными отверстиями

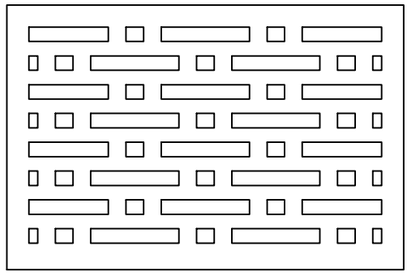

Круглая с диагонально смещёнными отверстиями

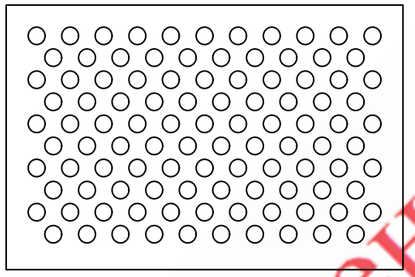

Круглая с разными диаметрами и диагонально смещёнными отверстиями

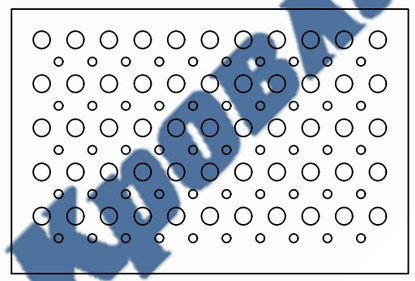

Прямогульные вертикальные отверстия

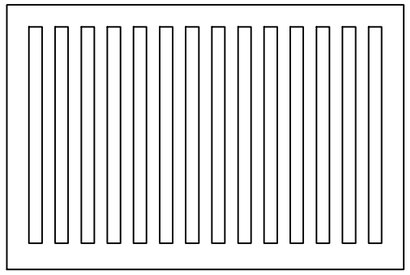

Прямоугольные горизонтальные отверстия

Треугольная

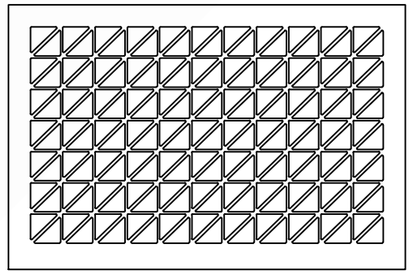

Имитация под широкие ламели

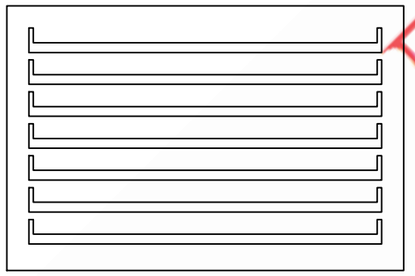

Имитация под узкие ламели

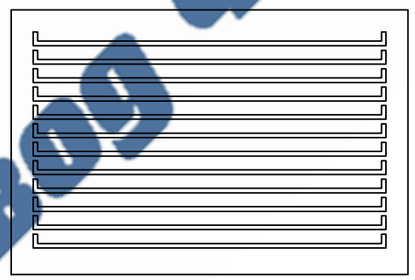

Художественная*

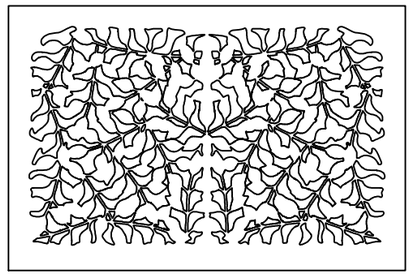

1. *При предоставлении рисунка или узора в хорошем качестве, желательно в двухцветном формате.

Для ознакомления
Завод Фасада и Крови

Изм.	Лист	№ докум.	Подп.	Дата
Разраб.		Альметов Р.С.		05.07.2021
Пров.		Алексеев А.И.		
Т. контр.		Яхин Р.Р.		
Нач.отд.		Алексеев А.И.		
Н. контр.		Яхин Р.Р.		
Утв.		Алексеев А.И.		

ВФ-ЗФИК.301561.031

Примеры перфораций

Лит.	Масса	Масштаб

Лист 29 Листов 29

ООО ТД Завод Фасада и Крови

Перв. примен. | Справ. № | Подп. и дата | Инв. № дубл. | Взам. инв. № | Подп. и дата | Инв. № подл.

Копировал Формат А3